如有任何印刷错误或翻译上的错误，请咨询本公司。
最终解释权归本公司所有！

致力于为客户解决采购瓶颈并为企业提供自动化解决方案

——苏州康瑞铭机电设备

KRuiMing®

苏州康瑞铭机电设备有限公司

Suzhou Kangruiming Mechanical & Electrical Equipment Co. , Ltd.

王孟轲

Mengke Wang

电话：0512-63975338
手机：18168522999
微信：13222991114
QQ ：1619043909
邮箱：wyqzhoucheng@126.con
门店地址：江苏省苏州市吴江经济技术开发区云梨路1099号
工厂地址：江苏省苏州市吴江区友谊工业园22号

专注工厂自动化零件

KRuiMing®

TRANSMISSION

专注FA工厂自动化零件

Focus On FA Factory Automation Parts

Suzhou Kangruiming Mechanical & Electrical Equipment Co. , Ltd.

苏州康瑞铭机电设备有限公司

www.13222991114.com

公司简介
COMPANY JANE INTERFACE

苏州康瑞铭机电设备有限公司专业代理销售各品牌进口轴承：日本NSK.NTN.IKO.NACHI轴承及瑞典SKF德国FAG轴承，公司秉承以质量求生存以信誉求发展的经营理念服务于广大客户，公司现为日本精工NSK NTN IKO NACHI轴承苏州指定经销商，同时销售米思米、怡合达、上隆等FA自动化零件替代品，本公司常年备用大量轴承现货，产品广泛应用于钢铁冶金、矿山、机床、电机、减速机、工程机械、自动化设备等行业。并得到新老用户的一致好评，合理的价格，高品质的产品为新老客户提供尽善尽美的服务，我们争取把东派传动科技打造成苏州地区具有竞争力，具有大规模的销售公司。欢迎各界朋友来电……来函洽谈业务，真诚希望您能成为东派传动科技的真实合作者和支持者……信誉第一，客户之上，是我们矢志不渝的信念。公司在工业领域已有多年的轴承配套及工业服务经验。公司致力于成为轴承企业的标杆，以先进适用的技术、稳定可靠的产品和周到的服务为用户提供性价比更好的解决方案。

库存优势
INVNTORY ADVANTAGES

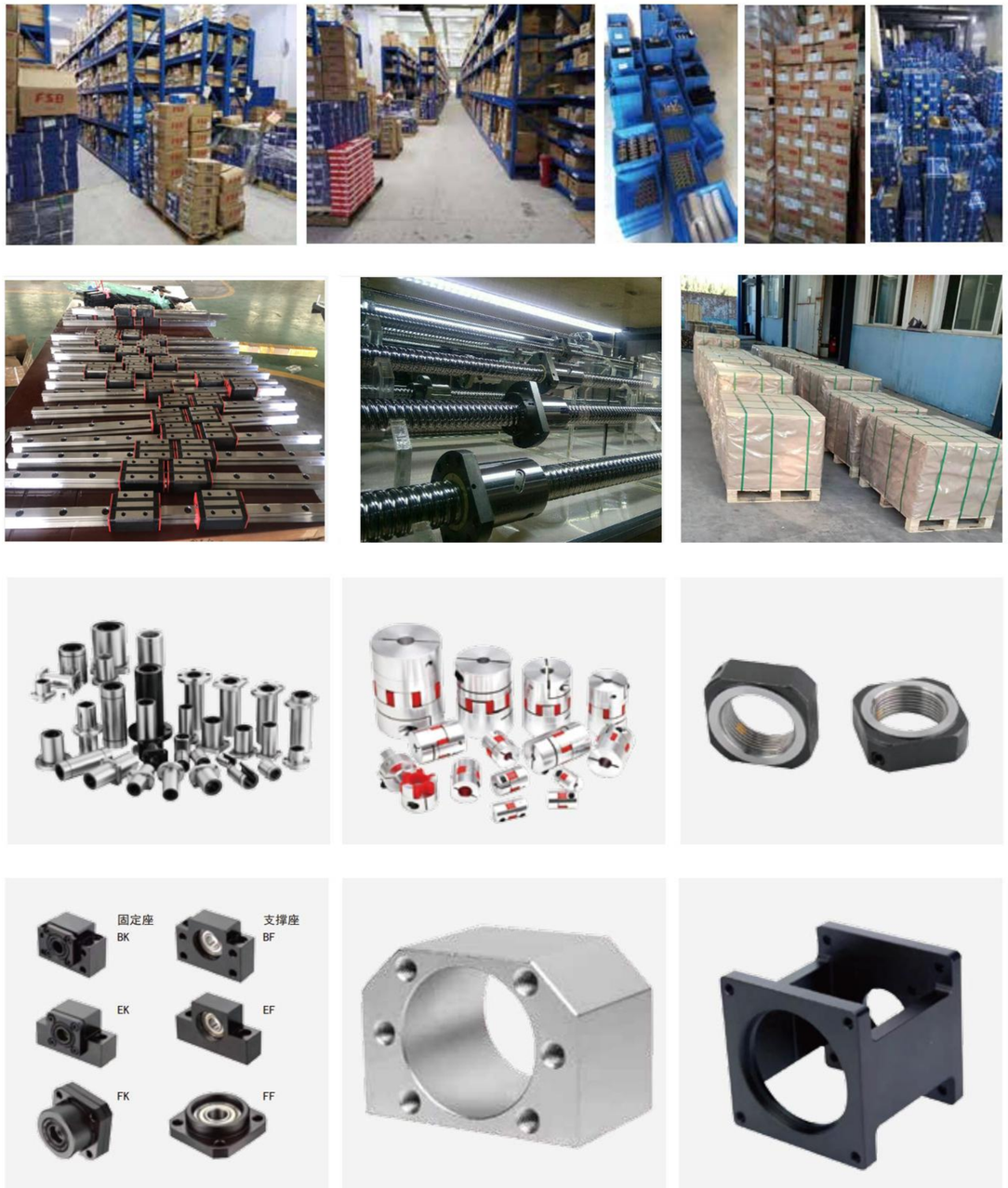

FA自动化零件目录 FA AutomationPartc Catalogue

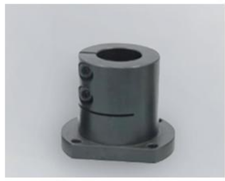
导向轴支座

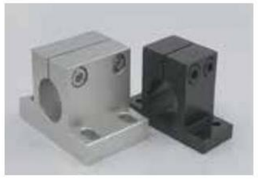
导向轴支座


导向轴支座

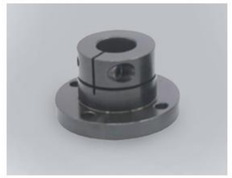
导向轴支座


导向轴支座


导向轴支座


导向轴支座


导向轴支座


导向轴支座


轴承座


轴承座

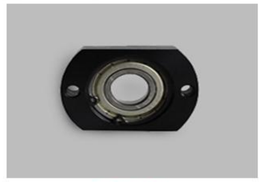
轴承座


轴承座

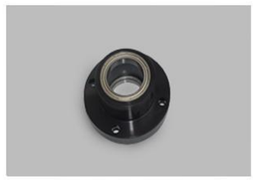
轴承座


轴承座

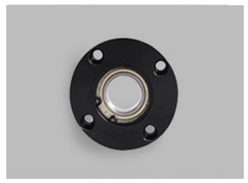
轴承座


轴承座


轴承座


轴承座

目 录

CONTENTS

导向轴支座

导向轴支座 开口型 加长型

类型			材质	表面处理	附件
圆法兰型	方法兰型	两面切割法兰型			
KSTHWRBL	KSTHWSBL	KSTHWCBL	相当于S45C	四氧化三铁保护膜	1个内六角螺栓
KSTHWRL	KSTHWSL	KSTHWCL		无电解镀镍	1个内六角螺栓 (SUS)
KSSTHWRL	KSSTHWSL	KSSTHWCL	SUS304	—	

圆法兰型 KSTHWRBL KSTHWRL KSSTHWRL

方法兰型 KSTHWSBL KSTHWSL KSSTHWSL

两面切割法兰型 KSTHWCBL KSTHWCL KSSTHWCL

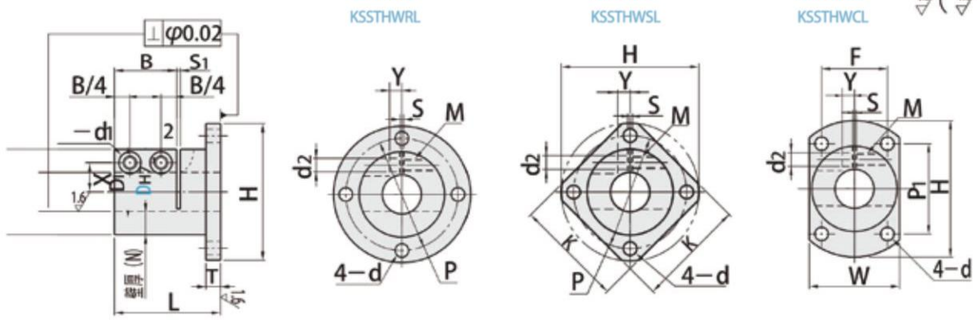

单位：mm

型式 类型	DH7		D1	H	固定部壁厚(N)	L	T	B	S1	X	P	K	W	P1	F	S	Y	d1	d2	d	M (粗牙螺纹)	附属螺纹 Mx长度
圆法兰型 方法兰型 两面切割法兰型 KSTHWRBL KSTHWSBL KSTHWCBL KSTHWRL KSTHWSL KSTHWCL KSSTHWRL KSSTHWSL KSSTHWCL	12	+0.018 0	32	52	10	33	6	20	1.5	11	42	40	34	35	25	1.5	4	9	5.6	4.5	M5	M5×12
	16		35	56	9.5	45	6	24		12	46	44	37	37	27		5		5.6	5.5		
	20	+0.021 0	40	64	10	48	8	24	2	14	52	50	42	43	30		6		5.6	6.6		M5×16
	25		45	69	10	57	8	30		17	57	54	47	46	34		6		5.6			
	30		55	79	12.5	60	10	30		20	67	60	57	50	45		10	12	6.6		M6	M6×20
	35	+0.025 0	60	94	12.5	72	10	30		23	77	71	66	58	50		12			9		
	40		70	104	15	82.5	12	36		26	87	81	76	67	55		13	14	9		M8	M8×26
	50		85	119	17.5	97.5	12	44		32	102	94	91	82	60		16	18	11		M10	M10×32

导向轴支座

导向轴支座 T型 开口型

类型	材质	表面处理	附件
KSHSTBN	相当于S45C	四氧化三铁保护膜	1个内六角螺栓
KSHSTMN		无电解镀镍	1个内六角螺栓 (SUS)
KSHSTSN	SUS304	—	
KSHSTAN	A5052	本色阳极氧化处理	

D尺寸30～50有2个附属螺栓。

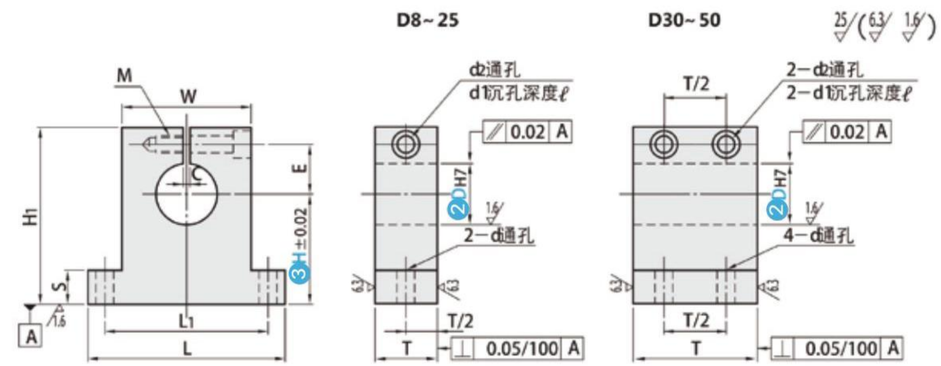

单位：mm

型式 ①类型	②D	高度选择 ③H	L	H1	T	S	W	L1	d	E	d2	d1	ℓ	C	紧固螺栓 M
KSHSTBN KSHSTMN KSHSTSN KSHSTAN	8	10 15 20 25 30 40	48	H+18	15	6	24	36	6.6	11	6.6	11	6.5	2	M6通孔
	10	10 15 20 25 30 40 50 60	48	H+19	15	6	24	36	6.6	12	6.6	11	6.5	2	
	12	10 15 20 25 30 40 50 60	48	H+21	18	6	24	36	6.6	14	6.6	11	6.5	2	
	13	15 20 25 30 40 50 60	48	H+21	18	6	24	36	6.6	14	6.6	11	6.5	2	
	15	15 20 25 30 40 50 60	54	H+23	20	6	30	42	6.6	16	6.6	11	6.5	2	
	16	15 20 25 30 40 50 60	54	H+23	20	6	30	42	6.6	16	6.6	11	6.5	2	
	20	20 25 30 40 50 60 80	67	H+29	25	8	35	50	9	19	9	14	9	2	M8通孔
	25	20 25 30 40 50 60 80	67	H+31	30	8	35	50	9	22	9	14	9	2	
	30	25 30 40 50 60 80	85	H+33	35	10	45	65	6.6	24	9	14	9	3	
	35	25 30 40 50 60 80	85	H+36	35	10	45	65	6.6	27	9	14	9	3	
	40	30 40 50 60 80	100	H+38	40	10	60	80	9	29	9	14	9	3	M8深度16
	50	40 50 60 80	125	H+51	50	15	75	100	11	38	14	20	13	3	M12深度24

导向轴支座

导向轴支座 开口型 标准型

类型			材质	表面处理	附件
圆法兰型	方法兰型	两面切割法兰型			
KSTHWRB	KSTHWSB	KSTHWCB	相当于S45C	四氧化三铁保护膜	1个内六角螺栓
KSTHWR	KSTHWS	KSTHWC		无电解镀镍	1个内六角螺栓 (SUS)
KSSTHWR	KSSTHWS	KSSTHWC	SUS304	—	

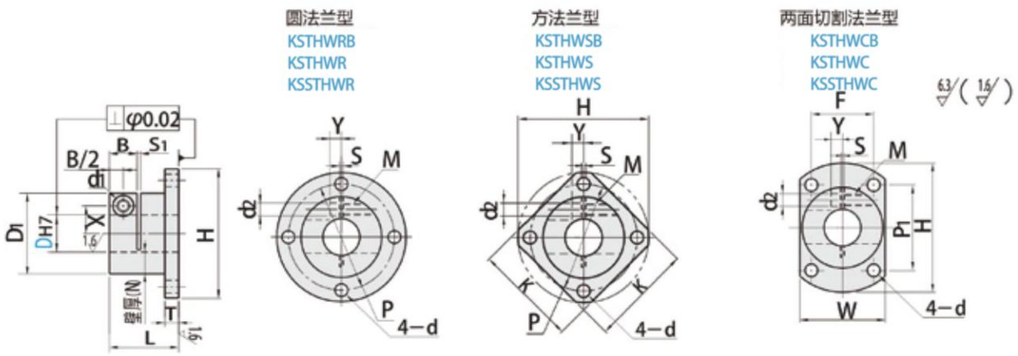

单位：mm

型式 / 类型	D_{H7}		D_1	H	固定部壁厚(N)	L	T	B	S_1	X	P	K	W	P_1	F	S	Y	d_1	d_2	d	M (粗牙螺纹)	附属螺纹 Mx长度
圆法兰型 KSTHWRB / 方法兰型 KSTHWSB / 两面切边法兰型 KSTHWCB / KSTHWR / KSTHWS / KSTHWC / KSSTHWR / KSSTHWS / KSSTHWC	8	+0.015 0	25	39	8.5	18	5	10	1.5	7.5	32	30	27	25	20	1.5	3.5	7.5	4.6	3.5	M4	M4×10
	10		30	49	10	20	5	10		10	40	38	32	33	23		3	9	5.6	4.5	M5	M5×10
	12	+0.018 0	32	52	10	22	6	10		11	42	40	34	35	25		4					M5×12
	13				9.5	24	6	12		11	42	40	34	35	25		4					
	15		35	56	10	27	6	12		12	46	44	37	37	27		5			5.5		
	16				9.5	30	6	12		12	46	44	37	37	27		5					
	20	+0.021 0	40	64	10	32	8	12	2	14	52	50	42	43	30		6			6.6		M5×16
	25		45	69	10	38	8	15		17	57	54	47	46	34		6					
	30		55	79	12.5	40	10	15		20	67	60	57	50	45		10	12	6.6		M6	M6×20
	35	+0.025 0	60	94	12.5	48	10	15		23	77	71	66	58	50		12			9		
	40		70	104	15	55	12	18		26	87	81	76	67	55		13	14	9		M8	M8×26
	50		85	119	17.5	65	12	22		32	102	94	91	82	60		16	18	11		M10	M10×32

皮带轮

齿轮 链轮

轴承座

法兰型轴承座 带扣环双轴承型

类型			材质		表面处理	附件
圆型	方型	紧凑型	轴承	固定座	固定座	扣环
KBGERBB	KBGFSBB	KBGFCBB	钢	相当于S45C	四氧化三铁保护膜	弹簧钢
KBGFRB	KBFSB	KBGFCB			无电解镀镍	SUS304
KBAFRB	-	KBAFCB		2000系列铝合金	本色阳极氧化处理	SUS304
KSBAFRB	-	KSBAFCB	不锈钢			
KBGFRB	KSBGFSB	KSBGFCB		SUS304	-	

圆型　方型　紧凑型

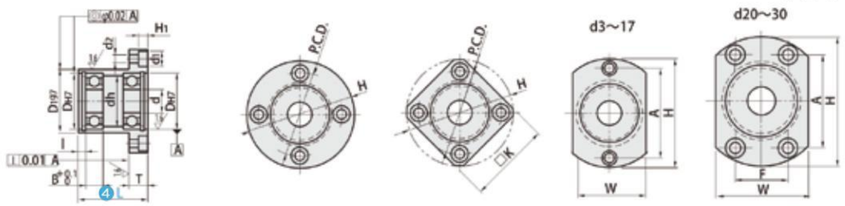

单位：mm

型式 ①类型	②轴承型号	③密封圈	④L指定单位 1 mm	d	D_{H7}	容差	B	ℓ	H	W	T	dh	D_{1g7}	容差	P.C.D.	K	A	F	d_1	d_2	H_1
(圆型) KBGFRBB KGFRB KBAFRB KSBAFRB KSBGFRB (方型) KBGFSBB KBGFSB KSBAFSB KSBGFSB (紧凑型) KBGFCBB KBGFCB KBAFCB KSBAFCB KSBGFCB	623	ZZ (双盖式) * VV (非接触式) 橡胶密封圈 DD (接触式) 橡胶密封圈	20～40	3	10	+0.015 0	4	2.65	33	16	7	7	14	-0.006 -0.024	24	27	24		6.5	3.5	3.1
	624			4	13	+0.018 0	5	2.65	35	18		9	17		26	28	26				
	605			5	14		5	2.65	36	20		10	18		26	30	26				
	625				16		5	2.65	38	22		12	20	-0.007 -0.028	28	31	28				
	606			6	17		6	2.65	39	23		13	21		29	32	29				
	626		25～50		19	+0.021 0	6	2.65	41	25		15	24		31	34	31				
	698		25～50	8	19		6	2.65	41	25		15	24		31	34	31				
	608				22		7	2.65	45	29		18	27		35	36	35				
	628				24		8	2.85	47	32		20	30		37	37	37				
	6800		20～40	10	19		5	2.65	41	25	8	15	24		31	34	31	-	8	4.5	4.1
	6900		25～60		22		6	2.65	45	29		19	27		35	36	35				
	6000				26		8	2.85	50	34		22	32	-0.009 -0.034	40	39	40				
	6200				30		9	2.85	54	38		24	36		44	42	44				
	6801		25～50	12	21		5	2.85	44	29		17	26	-0.007 -0.028	34	35	34				
	6901		25～60		24		6	2.85	48	31		21	30		38	38	38				
	6001				28		8	2.85	52	36		24	34	-0.009 -0.034	42	40	42				
	6201		30～70		32	+0.025 0	10	2.85	56	40		26	38		46	43	46				
	6802		25～60	15	24	+0.021 0	5	2.85	47	32		20	30	-0.007 -0.028	37	37	37				
	6902		30～70		28		7	2.85	57	37	10	25	35	-0.009 -0.034	45	45	45		9.5	5.5	5.1
	6002				32	+0.025 0	9	2.85	60	40		28	38		48	46	48				
	6202		35～70		35		11	3.75	64	44		29	42		52	49	52				
	6903		35～70	17	30	+0.021 0	7	2.85	60	38		27	36		48	46	48				
	6003				35		10	3.75	66	44		31	42		54	50	54				
	6203				40		12	3.95	72	50		34	48		60	54	60				
	6804		35～70	20	32	+0.025 0	7	3.75	60	40		28	38		48	46	38	29			
	6904				37		9	3.75	69	47		34	45		56	54	51	24			
	6004		45～80		42		12	3.95	77	54		36	50		64	59	56	32			
	6204				47		14	3.95	81	58	11	40	54	-0.010 -0.040	68	62	59	34	11	6.6	6.1
	6805		35～70	25	37		7	3.75	69	47		34	45	-0.009 -0.034	56	54	51	24			
	6905				42		9	3.95	77	54		36	50		64	59	56	32			
	6005		45～80		47		12	3.95	88	58	13	41	54	-0.010 -0.040	72	67	63	36	14	9	8.1
	6205				52	+0.030 0	15	4.2	94	64		45	60		78	72	68	39			
	6806		35～70	30	42	+0.025 0	7	3.95	77	54		36	50	-0.009 -0.034	64	59	56	32	11	6.6	6.1
	6906				47		9	3.95	88	58		41	54		72	67	63	36	14	9	8.1
	6006		45～80		55	+0.030 0	13	4.2	96	66		48	62	-0.010 -0.040	80	73	70	40			
	6206		50～120		62		16	4.2	104	74		55	70		88	79	77	44			
	6007			35	62		14	4.2	104	74		55	70		88	79	75	44			
	6207		55～120		72		17	6	126	88	20	64	84	-0.012 -0.047	105	95	92	51	17.5	11	11
	6008		50～120	40	68		15	5.2	114	82	13	60	78	-0.010 -0.040	96	86	80	54	14	9	8.1
	6208		60～120		80		18	6	134	96	20	74	92	-0.012 -0.047	113	102	98	56	17.5	11	11
	6010	ZZ (双盖式)		50	80		16	6	134	96		74	92		113	-	98	56			
	6210		70～120		90	+0.035 0	20	7	147	110		83	106		126	-	104	72			

轴承座

单轴承嵌入型轴承座

类型			材质		表面处理	附件
圆型	方型	紧凑型	轴承	固定座	固定座	扣环
KBGRRB	KBGSRB	KBGCRB	钢	S45C	四氧化三铁保护膜	弹簧钢
KBGRR	KBGSR	KBGCR			无电解镀镍	SUS304
KBARR	KBASR	KBACR		A2017	本色阳极氧化处理	SUS304
KSBARR	KSBASR	KSBACR	不锈钢			
KSBGRR	KSBGSR	KSBGCR		SUS304	-	

圆型　方型　紧凑型

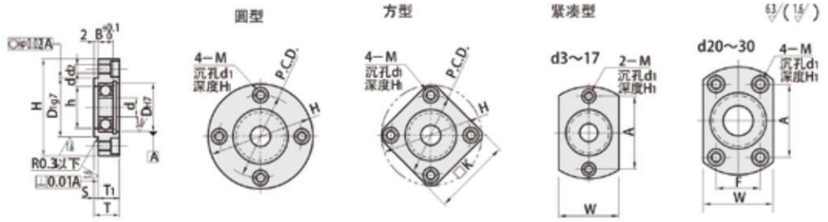

单位：mm

型式 ①类型	②轴承型号	③密封圈	d	D_{H7}	容差	B	H	W	T	T_1	S	dh	D_{1g7}	容差	P.C.D.	K	A	F	M (粗牙螺纹) (d_2)	d_1	H_1
(圆型) KBGRRB KBGRR KBARR KSBARR KSBGRR (方型) KBGSRB KBGSR KBASR KSBASR KSBGSR (紧凑型) KBGCRB KBGCR KBACR KSBACR KSBGCR	623	ZZ (双盖式) * VV (非接触式) 橡胶密封圈 DD (接触式) 橡胶密封圈	3	10	+0.015 0	4	33	16	9	7		7	14	-0.006 -0.024	24	27	24		M4(3.3)	6.5	3.4
	624		4	13		5	35	18	10	8		9	17		26	28	26				
	605		5	14	+0.018 0	5	36	20	10	8		10	18		26	30	26				
	625			16		5	38	22	10	8		12	20	-0.007 -0.028	28	31	28				
	606		6	17		6	39	23	11	9		13	21		29	32	29				
	626		6	19	+0.021 0	6	41	25	11	9		15	24		31	34	31				
	698		8	19		6	41	25	11	9		15	24		31	34	31				
	608			22		7	45	29	12	10		18	27		35	36	35				
	628			24		8	47	32	13	11		20	30		37	37	37				
	6800		10	19		5	41	25	10	8		15	24		31	34	31				
	6900			22		6	45	29	11	9		19	27		35	36	35				
	6000			26		8	50	34	13	11		22	32	-0.009 -0.034	40	39	40	-	M5(4.3)	8	4.4
	6200			30		9	54	38	14	12		24	36		44	42	44				
	6801		12	21		5	44	29	10	8		17	26	-0.007 -0.028	34	35	34				
	6901			24		6	48	31	11	9		21	30		38	38	38				
	6001			28		8	52	36	13	11		24	34	-0.009 -0.034	42	40	42				
	6201			32	+0.025 0	10	56	40	15	13		26	38		46	43	46				
	6802		15	24	+0.021 0	5	47	32	10	8		20	30	-0.007 -0.034	37	37	37				
	6902			28		7	57	37	12	10	2	25	35	-0.009 -0.034	45	45	45				
	6002			32	+0.025 0	9	60	40	14	12		28	38		48	46	48				
	6202			35		11	64	44	17	15		29	42		52	49	52				
	6903		17	30	+0.021 0	7	60	38	12	10		27	36		48	46	48		M6(5.2)	9.5	5.4
	6003			35		10	66	44	16	14		31	42		54	50	54				
	6203			40		12	72	50	18	16		34	48		60	54	60				
	6804		20	32	+0.025 0	7	60	40	12	10		28	38		48	46	38	29			
	6904			37		9	69	47	15	13		34	45		56	54	51	24			
	6004			42		12	77	54	18	16		36	50		64	59	56	32			
	6204			47		14	81	58	20	18		40	54	-0.010 -0.040	68	62	59	34	M8(6.8)	11	6.5
	6805		25	37		7	69	47	13	11		34	45	-0.009 -0.034	56	54	51	24			
	6905			42		9	77	54	15	13		36	50		64	59	56	32			
	6005			47		12	88	58	18	16		41	54	-0.010 -0.040	72	67	63	36	M10(8.5)	14	8.6
	6205			52	+0.030 0	15	94	64	22	20		45	60		78	72	68	39			
	6806		30	42	+0.025 0	7	77	54	13	11		36	50	-0.009 -0.034	64	59	56	32	M8(6.8)	11	6.5
	6906			47		9	88	58	15	13		41	54		72	67	63	36	M10(8.5)	14	8.6
	6006			55	+0.030 0	13	96	66	20	18		48	62	-0.010 -0.040	80	73	70	40			
	6206			62		16	104	74	23	21		55	70		88	79	77	44			
	6007		35			14			21	19							75				
	6207			72		17	126	88	26	23	3	64	84	-0.012 -0.047	105	95	92	51	M12(10.5)	17.5	11
	6008		40	68		15	114	82	23	21		60	78	-0.010 -0.040	96	86	80	54	M10(8.5)	14	8.6
	6208			80		18	134	96	27	24		74	92	-0.012 -0.047	113	102	98	56	M12(10.5)	17.5	11
	6010	ZZ (双盖式)	50			16			25	22						-					
	6210			90	+0.035 0	20	147	110	31	28		83	106		126	-	104	72			

轴承座

双轴承嵌入型轴承座

类型			材质		表面处理	附件
圆型	方型	紧凑型	轴承	固定座	固定座	扣环
KBGFRZB	-	KBGFCZB	钢	相当于S45C	四氧化三铁保护膜	弹簧钢
KBGFRZ	KBGFSZ	KBGFCZ			无电解镀镍	SUS304
KBAFRZ	-	-		2000系列铝合金	本色阳极氧化处理	
KSBAFRZ	-	KSBAFCZ	不锈钢			

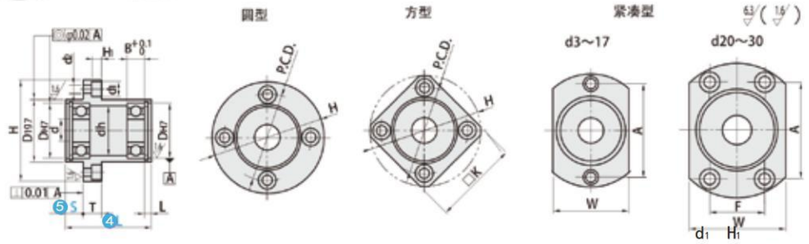

单位：mm

型式 ①类型	②轴承型号	③密封圈	指定单位1mm ④L	⑤S	d	D_{H7}	容差	B	R	H	W	T	dh	D_{1g7}	容差	P.C.D.	K	A	F	d_1	d_2	H_1
(圆型) KBGFRZB KBGFRZ KBAFRZ KSBAFRZ (方型) KBGFSZB KBGFSZ KBAFSZ KSBAFSZ (紧凑型) KBGFCZ KBGFCZ KBAFCZ KSCAFCZ	623	ZZ (双盖式) * VV (非接触式，橡胶密封圈 DD (接触式，橡胶密封圈	20～40	5～28	3	10	+0.015 0	4	2.65	33	16	7	7	14	-0.006 -0.024	24	27	24	-	6.5	3.5	3.1
	624		20～40	5～28	4	13		5	2.65	35	18		9	17		26	28	26				
	605		20～40	5～27	5	14	+0.018 0	5	2.65	38	20	8	10	18		28	30	28		8	4.5	4.1
	625		30～40	10～22		16		5	2.65	40	22		12	20		30	31	30				
	606		20～40	5～27	6	17		6	2.65	41	23		13	21		31	32	31				
	626		30～50	10～32		19	+0.021 0	6	2.65	44	25		15	24		34	34	34				
	698		25～50	5～37	8	19		6	2.65	44	25		15	24	-0.007 -0.028	34	34	34				
	608		20～50	5～37		22		7	2.65	47	29		18	27		37	36	37				
	628		30～50	10～32		24		8	2.85	50	32		20	30		40	37	40				
	6800		20～40	5～27	10	19		5	2.65	44	25		15	24		34	34	34				
	6900		25～60	5～47		22		6	2.65	47	29		19	27		37	36	37				
	6000		30～60	10～42		26		8	2.85	52	34		22	32	-0.009	42	39	42				
	6200		40～60	15～37		30		9	2.85	56	38		24	36	-0.034	46	42	46				
	6801		25～50	5～37	12	21		5	2.85	47	29		17	26	-0.007	37	36	37				
	6901		30～60	10～42		24		6	2.85	50	31		21	30	-0.028	40	38	40				
	6001		30～60	10～42		28		8	2.85	54	36		24	34	-0.009	44	40	44				
	6201		40～70	15～47		32	+0.025 0	10	2.85	58	40		26	38	-0.034	48	43	48				
	6802		25～60	10～42	15	24	+0.021 0	5	2.85	50	32		20	30	-0.007	40	37	40				
	6902		30～70	10～50		28		7	2.85	59	37	10	25	35	-0.009 -0.034	47	45	47		9.5	5.5	5.1
	6002		40～70	15～45		32	+0.025 0	9	2.85	62	40		28	38		50	46	50				
	6202		40～70	15～45		35		11	3.75	66	44		29	42		54	49	54				
	6903		40～70	15～45	17	30	+0.021 0	7	2.85	60	38		27	36		48	46	48				
	6003		40～70	15～45		35	+0.025 0	10	3.75	66	44		31	42		54	50	54				
	6203		50～70	20～40		40		12	3.95	72	50		34	48		60	54	60				
	6804		35～70	10～50		32		7	3.75	62	40		28	38		50	46	44	24			
	6904		45～70	15～44	20	37		9	3.75	72	47	11	34	45		59	54	54	24	11	6.6	6.1
	6004		55～80	20～49		42		12	3.95	77	54		36	50		64	59	56	32			
	6204		55～80	20～49		47		14	3.95	81	58		40	54	-0.010	68	62	59	34			
	6805		35～70	15～44		37		7	3.75	72	47		34	45	-0.009	59	54	54	24			
	6905		35～70	15～44		42		9	3.95	77	54		36	50	-0.034	64	59	55	32			
	6005		55～80	20～47	25	47		12	3.95	88	58	13	41	54	-0.010 -0.040	72	67	63	36	14	9	8.1
	6205		55～80	20～47		52	+0.030 0	15	4.2	94	64		45	60		78	72	68	39			
	6806		35～70	15～42	30	42	+0.025 0	7	3.95	77	54	11	36	50	-0.009	64	59	56	32	11	6.6	6.1
	6906		35～70	15～42		47		9	3.95	88	58	13	41	54	-0.010 -0.040	72	67	62	36	14	9	8.1
	6006		55～80	20～47		55	+0.030 0	13	4.2	96	66		48	62		80	73	70	40			
	6206		55～120	20～87		62		16	4.2	104	74		55	70		88	79	77	44			
	6007		55～120	20～87	35	62		14	4.2	104	74		55	70		88	79	75	44			
	6207		55～120	20～87		72		17	6	126	88	20	64	84	-0.012	105	95	92	51	17.5	11	11
	6008		65～120	25～82	40	68		15	5.2	114	82	13	60	78	-0.010	96	86	80	54	14	9	8.1
	6208		65～120	25～82		80		18	6	134	96	20	74	92	-0.012 -0.047	113	102	98	56	17.5	11	11
	6010	ZZ (双盖式)	65～120	25～82	50	80		16	6	134	96		74	92		113	-	98	56			
	6210		70～120	25～82		90	+0.035 0	20	7	147	110		83	106		126	-	104	72			

轴承座

T型轴承座 带扣环单轴承型

类型 高度h指定	材质 轴承	固定座	表面处理 固定座	附件 扣环
KBGHFB	钢	相当于S45C	四氧化三铁保护膜	弹簧钢
KBGHF			无电解镀镍	SUS304
KBGHFA		铝合金	本色阳极氧化处理	
KBGHFSA	不锈钢			

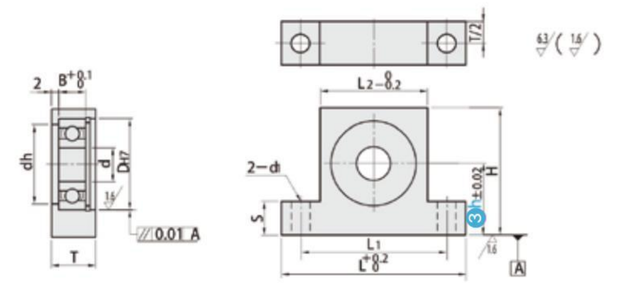

单位：mm

型式 类型	②轴承型号	③h	d	H	L_1	d_1	L	L_2	T	S	dh	D_{H7}	B
KBGFB KBGHF KBGHFA KBGHFSA	623ZZ	10～30	3	h+9	26	4.5	36	16	10	5	7	10	4
	624ZZ	10～30	4	h+11	28		38	18			9	13	5
	605ZZ	10～30	5	h+11	30		40	20			10	14	5
	625ZZ	15～30	5	h+12	34	4.5	46	22	10	10	12	16	5
	606ZZ	15～30	6	h+13	35	5.5	47	23	12	10	13	17	6
	626ZZ	15～30	6	h+14	37		49	25			15	19	6
	698ZZ	15～30	8	h+14	37		49	25	11		16	19	6
	608ZZ	15～30	8	h+15	41		53	29	12		18	22	7
	628ZZ	15～30	8	h+16	44		56	32	15		20	24	8
	6800ZZ	15～30	10	h+14	38		50	26	10		16	19	5
	6900ZZ	15～40	10	h+15	41		53	29	12		19	22	6
	6000ZZ	20～40	10	h+17	46		58	34	15		22	26	8
	6200ZZ	20～40	10	h+19	50		62	38	15		24	30	9
	6801ZZ	20～40	12	h+15	41		53	29	10		18	21	5
	6901ZZ	20～40	12	h+16	44		56	32	12		21	24	6
	6001ZZ	20～40	12	h+18	48		60	36	15		24	28	8
	6201ZZ	20～40	12	h+20	52		64	40	16		26	32	10
	6802ZZ	20～40	15	h+16	44		56	32	10		21	24	5
	6902ZZ	20～50	15	h+18	48	5.5	60	36	12	15	25	28	7
	6002ZZ	25～50	15	h+20	54	6.5	68	40	15	15	28	32	9
	6202ZZ	25～50	15	h+22	58		72	44	16		29	35	11
	6903ZZ	25～50	17	h+19	52		64	38	13		27	30	7
	6003ZZ	25～50	17	h+22	56		70	43	16		31	35	10
	6203ZZ	25～50	17	h+24	62		76	49	19		34	40	12
	6804ZZ	25～50	20	h+20	53.5		68	40	13		29	32	7
	6904ZZ	30～60	20	h+23	59		73	45	15		34	37	9
	6004ZZ	30～60	20	h+25	66	9	82	50	19		36	42	12
	6204ZZ	30～60	20	h+28	72		88	56	19		40	47	14
	* 6805ZZ	30～60	25	h+23	64		82	46	13		34	37	7
	* 6905ZZ	30～60	25	h+25	69		91	51	15		39	42	9
	* 6005ZZ	30～60	25	h+28	76		96	56	19		41	47	12
	* 6205ZZ	40～80	25	h+31	82	11	102	62	22	20	45	52	15
	* 6806ZZ	40～80	30	h+25	71		91	51	14		39	42	7
	* 6906ZZ	40～80	30	h+28	76		96	56	16		44	47	9
	* 6006ZZ	40～80	30	h+32	84		104	64	19		48	55	13
	* 6206ZZ	40～80	30	h+36	92		112	72	22		55	62	16
	* 6007ZZ	40～90	35	h+36	92	11	112	72	21	20	55	62	14
	* 6207ZZ	40～90	35	h+44	118	13	148	88	26	25	64	72	17
	* 6008ZZ	50～100	40	h+41	102	11	122	82	24	20	60	68	15
	* 6208ZZ	50～100	40	h+50	130	13	160	100	27	25	74	80	18

轴承座

省空间单轴承座

类型		材质		表面处理
带扣环型	无扣环型	轴承	固定座	固定座
KBGTAB	KBGTNB	钢	相当于 S45C	四氧化三铁保护膜
KBGTCA	KBGTNB			无电解镀镍
KSBGTA	KSBGTN	*不锈钢	SUS304	—

■带扣环型

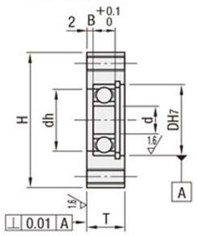

■无扣环型

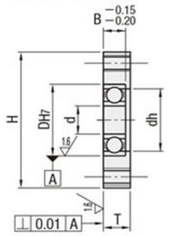

d3～17

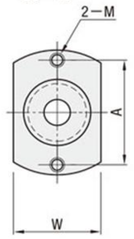

d20～40

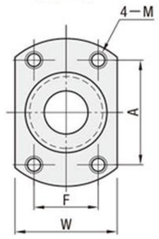

型式			d	DH7	容差	B	H	W	T		dh	A	F	M (粗牙螺纹)
类型	轴承型号	密封圈							带扣环型	无扣环型				
(带扣环) KBGTAB KBGTCA KSBGTA (无扣环型) KBGTNB KBGTN KSBGTN	623	ZZ (双盖式) * W (非接触式 橡胶密封圈) DD (接触式 橡胶密封圈)	3	10	+0.0150	4	25	13	9	6	7	18	—	M4
	624		4	13	+0.0180	5	28	15	10	7	9	21		
	605		5	14		5	32	17	10	7	10	23		M5
	625			16		5	34	19	10	7	12	25		
	606		6	17		6	35	20	11	8	13	26		
	626			19	+0.0210	6	37	22	11	8	15	28		
	608		8	22		7	40	26	12	9	18	31		
	628			24		8	42	29	13	10	20	33		
	6900		10	22		6	40	26	11	8	19	31		
	6000			26		8	44	31	13	10	22	35		
	6200			30		9	48	35	14	11	24	39		
	6901		12	24		6	42	28	11	8	21	33		
	6001			28		8	46	33	13	10	24	37		
	6201			32	+0.0250	10	50	37	15	12	26	41		
	6902		15	28	+0.0210	7	49	34	12	9	25	39		M6
	6002			32	+0.0250	9	53	37	14	11	28	43		
	6202			35		11	56	41	17	13	29	46		
	6903		17	30	+0.0210	7	51	35	12	9	27	41		
	6003			35	+0.0250	10	56	41	16	12	31	46		
	6203			40		12	61	47	18	14	34	51		
	6904		20	37		9	64	44	15	11	34	45	24	M8
	9004			42		12	69	51	18	14	36	46	32	
	9204			47		14	74	55	20	16	40	50	34	
	6005		25	47		12	80	55	18	14	41	52	36	M10
	6205			52	+0.0300	15	85	61	22	17	45	56	39	
	6006		30	55		13	88	63	20	15	48	59	40	
	6206			62		16	95	71	23	18	55	65	44	
	6007		35	62		14	95	71	21	16	55	65	44	
	6008		40	68		15	101	79	23	17	60	65	54	

轴承座

无扣环嵌入式双轴承座

类型			材质		表面处理
圆型	方型	紧凑型	轴承	固定座	固定座
KBGRYB	KBGSYB	KBGCYB	钢	相当于 S45C	四氧化三铁保护膜
KBGRY	KBGSYB	KBGCY			无电解镀镍
KBARY	KBASY	KBACY		2000系列 铝合金	本级阳极氧化处理
KSBARY	KSBASY	KSBACY	*不锈钢		
KSBGRY	KSBGSY	KSBGCY		SUS304	—

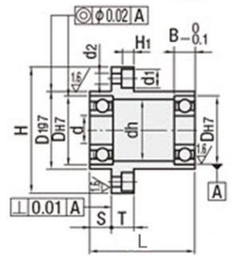

■圆型

■方型

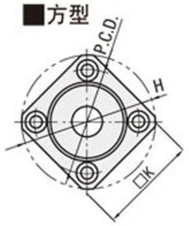

■简易型

d3～17

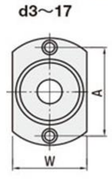

d20～30

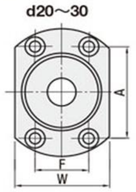

型式			L选择	S	d	DH7	容差	B	H	W	T	dh	D1g7	容差	P.C.D	K	A	F	d1	d2	H1
类型	轴承型号	密封圈																			
(圆型) KBGRYB KBGRY KBARY KSBARY KSBGRY (方型) KBGSYB KBGDY KBASY KBASY KSBGSY (紧凑型) KBGCYB KBGCY KBACY KSBACY KSBGCY	623	ZZ (双盖式) * W (非接触式 橡胶密封圈) DD (接触式 橡胶密封圈)	20 30	5	3	10	+0.0150	4	33	16	7	7	14	−0.006 −0.024	24	27	24	—	6.5	3.5	3.1
	624		20 30	5	4	13	+0.0180	5	35	18		9	17		26	28	26				
	605		25 35	5	5	14		5	38	20	8	10	18		28	30	28		8	4.5	4.1
	625		35 40	10		16		5	40	22		12	20	−0.007 −0.028	30	31	30				
	606		25 40	5	6	17		6	41	23		13	21		31	32	31				
	626		35 45	10		19	+0.0210	6	44	25		15	24		34	34	34				
	678		20 30	5	8	12	+0.0180	3.5	35	18		10	16	−0.006 −0.024	26	28	26				
	698		25 35	5		19	+0.0210	6	44	25		15	24	−0.007 −0.028	34	34	34				
	608		25 35	5		22		7	47	29		18	27		37	36	37		6.5	3.5	3.1
	628		35 45	10		24		8	50	32		20	30		40	37	40		8	4.5	4.1
	6700		20 30	5	10	15	+0.0180	4	40	22		12	19		30	31	30				
	6800		20 30	5		19	+0.0210	5	44	25		15	24		34	34	34				
	6900		25 40	5		22		6	47	29		19	27		37	36	37				
	6000		35 50	10		26		8	52	34		22	32	−0.009 −0.034	42	39	42				
	6200		45 55	15		30		9	56	38		24	36		46	42	46				
	6701		20 30	5	12	18	+0.0180	4	44	25		15	23	−0.007 −0.028	34	34	34				
	6801		25 35	5		21	+0.0210	5	47	29		17	26		37	36	37				
	6901		35 50	10		24		6	50	31		21	30		40	38	40				
	6001		35 50	10		28		8	54	36		24	34	−0.009 −0.034	44	40	44				
	6201		44 55	15		32	+0.0250	10	58	40		26	38		48	43	48				
	6702		25 35	10	15	21	+0.0210	4	47	29		18	26	−0.007 −0.028	37	36	37				
	6802		25 35	10		24		5	50	32		20	30		40	37	40				
	6902		35 60	10		28		7	59	37	10	25	35	−0.009 −0.034	47	45	47				
	6002		45 65	15		32	+0.0250	9	62	40		28	38		5054	46	50		9.5	5.5	5.1
	6202		50 65	15		35		11	66	44		29	42		42	49	54				
	6803		30 40	10	17	26	+0.0210	5	52	34		22	32		48	39	42		8	4.5	4.1
	6903		45 55	15		30		7	60	38		27	36		54	46	48		9.5	5.5	5.1
	6003		50 65	15		35	+0.0250	10	66	44		31	42		60	50	54				
	6203		60 70	20		40		12	72	50		34	48		48	54	60				
	6704		30 40	10	20	27	+0.0210	4	59	35		23	33		50	45	41	23	8	4.5	4.1
	6804		35 50	10		32	+0.0250	7	62	40		28	38		59	46	44	24	9.5	5.5	5.1
	6904		50 65	15		37		9	72	47	11	34	45	−0.010 −0.040	64	54	54	24	11	6.6	6.1
	6004		60 70	20		42		12	77	54		36	50		68	59	56	32			
	6204		65 70	20		47		14	81	58		40	54		59	62	59	34			
	6805		35 50	15	25	37		7	72	47		34	45	−0.009 −0.034	64	54	54	24			
	6905		35 50	15		42		9	77	54		36	50		72	59	55	32			
	6005		60 80	20		47		12	88	58	13	41	54	−0.010 −0.040	78	67	63	36	14	9	8.1
	6205		65 80	20		52	+0.0300	15	94	64		45	60		64	72	68	39			
	6806		35 50	15	30	42	+0.0250	7	77	54		36	50	−0.009 −0.034	72	59	56	32	11	6.6	6.1
	6906		35 50	15		47		9	88	58		41	54	−0.010 −0.040	80	67	62	36	14	9	8.1
	6006		60 80	20		55	+0.030	13	96	66		48	62		88	73	70	40			
	6206		70 80	20		62		16	104	74		55	70		88	79	77	44			
	6007		70 80	20	35			14									75				
	6207		70 90	20		72		17	126	88	20	64	84	−0.012 −0.047	105	95	92	51	17.5	11	11
	6008		60 70	25	40	68		15	114	82	13	60	78	−0.010 −0.040	96	86	80	54	14	9	8.1
	6208		70 90	20		80		18	134	96	20	74	92	−0.012 −0.047	113	102	98	56	17.5	11	11
	6010	ZZ (双盖式)	80	20	50			16								—					
	6210		100	20		90	+0.0350	20	147	110		83	106		126	—	104	72			

轴承座

无扣环双轴承座

类型			材质		表面处理
圆型	方型	紧凑型	轴承	固定座	固定座
KBGRCB	KBGSCB	KBGCCB	钢	相当于 S45C	四氧化三铁保护膜
KBGRC	KBGSC	KBGCC			无电解镀镍
KBARC	KBASC	KBACC		2000系列铝合金	本级阳极氧化处理
KSBARC	KSBASC	KSCACC	*不锈钢		
KSCGRC	KSCGSC	KSCGCC		SUS304	—

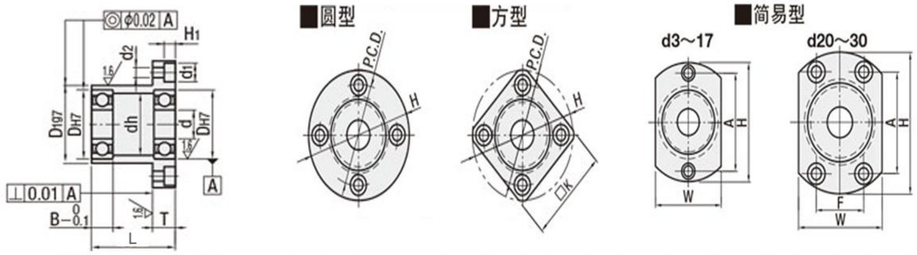

型式			L选择	d	DH7	容差	B	H	W	T	dh	D1g7	容差	P.C.D	K	A	F	d1	d2	H1
类型	轴承型号	密封圈																		
	623		20 30	3	10	+0.0150	4	33	16	7	7	14	−0.006 −0.024	24	27	24		6.5	3.5	3.4
	624		20 30	4	13	+0.0180	5	35	18		9	17		26	28	26				
	605		20 30	5	14		5	36	20		10	18		26	30	26		8	4.5	4.4
	625		25 30		16		5	38	22		12	20	−0.007 −0.028	28	31	28				
	606		20 35	6	17		6	39	23		13	21		29	32	29				
	626		25 35		19	+0.0210	6	41	25		15	24		31	34	31				
	678		20 30	8	12	+0.0180	3.5	34	18		10	16	−0.006 −0.024	25	27	25				
	698		25 35		19	+0.0210	6	41	25		15	24		31	34	31				
	608		25 35		22		7	45	19		18	27		35	36	35		6.5	3.5	3.4
	628		25 35		24		8	47	32		20	30	−0.007 −0.028	37	37	37		8	4.5	4.4
(圆型)	6700		20 30	10	15	+0.0180	4	37	22	8	12	19		27	30	27				
KBGRCB	6800		20 30		19	+0.0210	5	41	25		15	24		31	34	31				
KBGRC	6900		25 40		22		6	45	29		19	27		35	36	35				
KBARC	6000		25 40		26		8	50	34		22	32	−0.009 −0.034	40	39	40				
KSBARC	6200		30 40		30		9	54	38		24	36		44	42	44				
KSBGRC	6701	ZZ	20 30	12	18	+0.0180	4	40	25		15	23	−0.007 −0.028	30	31	30				
	6801	(双盖式)	25 35		21	+0.0210	5	44	29		17	26		34	35	34				
	6901		25 40		24		6	48	31		21	30		38	38	38				
	6001		25 40		28		8	52	36		24	34	−0.009 −0.034	42	40	42				
(方型)	6201		30 40		32	+0.0250	10	56	40		26	38		46	43	46				
KBGSCB	6702	*W	25 35	15	21	+0.0210	4	44	29		18	26	−0.007 −0.028	34	35	34				
KBGSC	6802	(非接触式	25 35		24		5	47	32		20	30		37	37	37				
KBASC	6902	橡胶密封圈)	25 50		28	+0.0250	7	57	37	10	25	35	−0.009 −0.034	45	45	45		9.5	5.5	5.4
KSBASC	6002		30 50		32		9	60	40		28	38		48	46	48				
KSBGSC	6202		35 50		35		11	64	44		29	42		52	49	52				
	6803	DD	30 40	17	26	+0.0210	5	50	34		22	32		40	39	40		8	4.5	4.4
	6903	(接触式	30 40		30		7	60	38		27	36		48	46	48		9.5	5.5	5.4
	6003	橡胶密封圈)	35 50		35	+0.0250	10	66	44		31	42		54	50	54				
(紧凑型)	6203		40 50		40		12	72	50		34	48		60	54	60				
KBGCCB	6704		30 40	20	27	+0.0210	4	51	35		23	33		41	39	32	25	8	4.5	4.4
KBGCC	6804		35 50		32	+0.0250	7	60	40		28	38		48	46	38	29	9.5	5.5	5.4
KBACC	6904		35 50		37		9	69	47	11	34	45		56	54	51	24	11	6.6	6.5
KSBACC	6004		40 50		42		12	77	54		36	50		64	59	56	32			
KSBGCC	6204		45 50		47		14	81	58		40	54	−0.010 −0.040	68	62	59	34			
	6805		35 50	25	37		7	69	47		34	45	−0.009 −0.034	56	54	51	24			
	6905		35 50		42		9	77	54		36	50		64	59	56	32			
	6005		40 60		47		12	88	58	13	41	54	−0.010 −0.040	72	67	63	36	14	9	8.6
	6205		45 60		52	+0.0300	15	94	64		45	60		78	72	68	39			
	6806		35 50	30	42	+0.0250	7	77	54		36	50	−0.009 −0.034	64	59	56	32	11	6.6	6.5
	6906		35 50		47		9	88	58		41	54		72	67	63	36	14	9	8.6
	6006		40 60		55	+0.030	13	96	66		48	62	−0.010 −0.040	80	73	70	40			
	6206		50 60	35	62		16	104	74		55	70		88	79	77	44			
	6007		50 60				14									75				
	6207		60 80		72		17	126	88	20	64	84	−0.012 −0.047	105	95	92	51	17.5	11	11
	6008		60 70	40	68		15	114	82	13	60	78	−0.010 −0.040	96	86	80	54	14	9	8.6
	6208		60 80		80		18	134	96	20	74	92	−0.012 −0.047	113	102	98	56	17.5	11	11
	6010	ZZ	70	50			16								—					
	6210	(双盖式)	50		90	+0.0350	20	147	110		83	106		126	—	104	72			

轴承座

无扣环单轴承座

类型			材质		表面处理
圆型	方型	紧凑型	轴承	固定座	固定座
KBGRNB	KBGSNB	KBGCNB	钢	相当于 S45C	四氧化三铁保护膜
KBGRN	KBGSN	KBGCN			无电解镀镍
KBGRN	KBASN	KBACN		2000系列铝合金	本级阳极氧化处理
KSBARN	-	KSBACN	*不锈钢		
KSBARN	KSBGSN	KSBGCN		SUS304	—

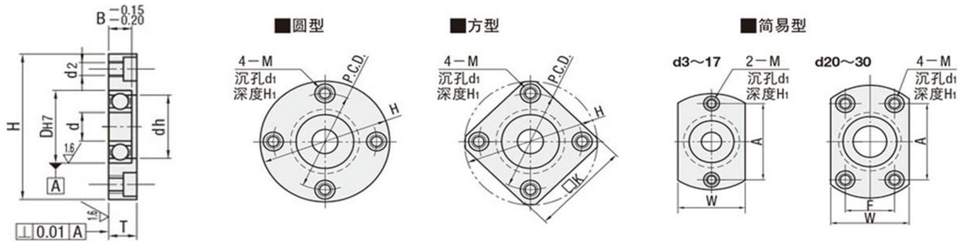

型式			d	DH7	容差	B	H	W	T	dh	P.C.D	K	A	F	M (d2) (粗牙螺纹)	d1	H1
类型	轴承型号	密封圈															
	623		3	10	+0.0150	4	33	16	6	7	24	27	24		M4(3.3)	6.5	3.4
	624		4	13	+0.0180	5	35	18	7	9	26	28	26				
	605		5	14		5	36	20	7	10	26	30	26		M5(4.3)	8	4.4
	625			16		5	38	22	7	12	28	31	28				
	606		6	17		6	39	23	8	13	29	32	29				
	626			19	+0.0210	6	41	25	8	15	31	34	31				
	678		8	12	+0.0180	3.5	34	18	6	10	25	27	25				
	698			19	+0.0210	6	41	25	8	15	31	34	31				
	608			22		7	45	19	9	18	35	36	35		M4(3.3)	6.5	3.4
(圆型)	628			24		8	47	32	10	20	37	37	37		M5(4.3)	8	4.4
KBGRNB	6700	ZZ	10	15	+0.0180	4	37	22	7.5	12	27	30	27				
KBGRN	6800	(双盖式)		19	+0.0210	5	41	25	7.5	15	31	34	31				
KBARN	6900			22		6	45	29	8	19	35	36	35				
KSBARN	6000			26		8	50	34	10	22	40	39	40				
KSBGRN	6200			30		9	54	38	11	24	44	42	44				
	6701	*W	12	18	+0.0180	4	40	25	7.5	15	30	31	30				
	6801	(非接触式		21	+0.0210	5	44	29	7.5	17	34	35	34				
	6901	橡胶密封圈)		24		6	48	31	8	21	38	38	38				
(方型)	6001			28		8	52	36	10	24	42	40	42				
KBGSNB	6201			32	+0.0250	10	56	40	12	26	46	43	46				
KBGSN	6702	DD	15	21	+0.0210	4	44	29	7.5	18	34	35	34				
KBASN	6802	(接触式		24		5	47	32	7.5	20	37	37	37				
KSBGSN	6902	橡胶密封圈)		28	+0.0250	7	57	37	9	25	45	45	45		M6(5.2)	9.5	5.4
	6002			32		9	60	40	11	28	48	46	48				
	6202			35		11	64	44	13	29	52	49	52				
(紧凑型)	6803		17	26	+0.0210	5	50	34	7.5	22	40	39	40		M5(4.3)	8	4.4
KBGCNB	6903			30		7	60	38	9	27	48	46	48		M6(5.2)	9.5	5.4
KBGCN	6003			35	+0.0250	10	66	44	12	31	54	50	54				
KBACN	6203			40		12	72	50	14	34	60	54	60				
KBACN	6704		20	27	+0.0210	4	51	35	7.5	23	41	39	32	25	M5(4.3)	8	4.4
KSBACN	6804			32	+0.0250	7	60	40	9	28	48	46	38	29	M6(5.2)	9.5	5.4
KSBGCN	6904			37		9	69	47	11	34	56	54	51	24	M8(6.8)	11	6.5
	6004			42		12	77	54	14	36	64	59	56	32			
	6204			47		14	81	58	16	40	68	62	59	34			
	6805		25	37		7	69	47	11	34	56	54	51	24			
	6905			42		9	77	54	11	36	64	59	56	32			
	6005			47		12	88	58	14	41	72	67	63	36	M10(8.5)	14	8.6
	6205			52	+0.0300	15	94	64	17	45	72	72	68	39			
	6806		30	42	+0.0250	7	77	54	11	36	64	59	56	32	M8(6.8)	11	6.5
	6906			47		9	88	58	13	41	72	67	63	36	M10(8.5)	14	8.6
	6006			55	+0.030	13	96	66	15	48	80	73	70	40			
	6206		35	62		16	104	74	18	55	88	79	77	44			
	6007					14			16				75				
	6207			72		17	126	88	21	64	105	95	92	51	M12(10.5)	17.5	11
	6008		40	68		15	114	82	17	60	96	86	80	54	M10(8.5)	14	8.6
	6208			80		18	134	96	22	74	113	102	98	56	M12(10.5)	17.5	11
	6010	ZZ	50			16			20			—					
	6210	(双盖式)		90	+0.0350	20	147	110	24	83	126	—	104	72			

轴承座

双轴承短款轴承座

类型			材质		表面处理
圆型	方型	紧凑型	轴承	固定座	固定座
KBGREB	KBGDEB	KBGCEB	钢	相当于 S45C	四氧化三铁保护膜
KBGREB	KBGSEB	KBGCE			无电解镀镍
KSBGRE	KSBGSE	KSBGCE	*不锈钢	SUS304	—

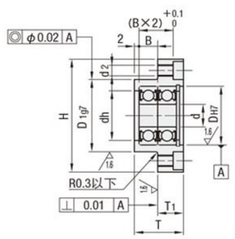

■圆型

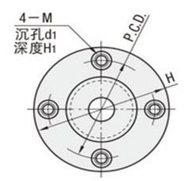

■方型

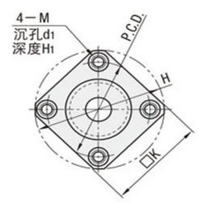

■简易型

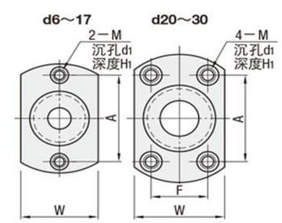

型式			d	DH7	容差	B	H	W	T	T1	dh	D1g7	容差	P.C.D	K	A	F	M（d2）（粗牙螺纹）	d1	H1
类型	轴承型号	密封圈																		
(圆型) KBGREB KBGRE KSBGRE (方型) KBGSEB KBGSE KSBGSE (紧凑型) KBGCEB KBGCE KSBGCE	606	ZZ（双盖式）*W（非接触式橡胶密封圈）DD（接触式橡胶密封圈）	6	17	+0.0180	6	39	23	9	9	13	21	-0.007 -0.028	29	32	29	—	M4(3.3)	8	4.4
	608		8	22	+0.0210	7	45	29	12	12	18	27		35	36	35				
	6900		10	22		6	45	29	11	11	19	27		35	36	35				
	6000			26		8	50	34	13	13	22	32	-0.009 -0.034	40	39	40				
	6901		12	24		6	48	31	11	11	21	30	-0.007 -0.028	38	38	38				
	6001			28		8	52	36	13	13	24	34	-0.009 -0.034	42	40	42				
	6902		15	28		7	57	37	12	12	25	35		45	45	45		M6(5.2)	9.5	5.4
	6002			32	+0.0250	9	60	40	14	14	28	38		48	46	48				
	6903		17	30	+0.0210	7	60	38	12	12	27	36		48	46	48				
	6003			35		10	66	44	16	16	31	42		54	50	54				
	6904		20	37	+0.0250	9	69	47	15	15	34	45		56	54	51	24	M8(6.8)	11	6.5
	6004			42		12	77	54	18	18	36	50		64	59	56	32			
	6005		25	47		12	88	58	18	18	41	54	-0.010 -0.040	72	67	63	36	M10(8.5)	14	8.6
	6006		30	55	+0.0300	13	96	66	20	20	48	62		80	73	70	40			

轴承座

带扣环单轴承座

类型			材质		表面处理	附件
圆型	方型	紧凑型	轴承	固定座	固定座	扣环
KBGRAB	KBGSAB	KBGCAB	钢	相当于 S45C	四氧化三铁保护膜	弹簧钢
KBGRA	KBGSA	KBGCA			无电解镀镍	SU304
KBARA	KBASA	KBACA		2000系列铝合金	本色阳极氧化处理	SUS304
KSBARA	KSBASA	KSBACA	*不锈钢			
KSBGRA	KSBGSA	KSBGCA		SUS304	—	

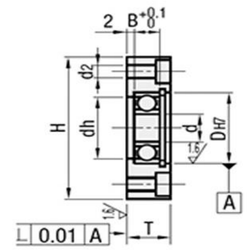

■圆型

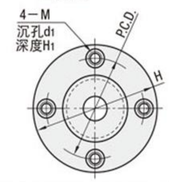

■方型

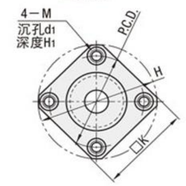

■简易型

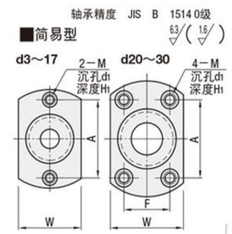

型式			d	DH7	容差	B	H	W	T	T1	dh	P.C.D	K	A	F	M（d2）（粗牙螺纹）	d1	H1
类型	轴承型号	密封圈																
(圆型) KBGRAB KBGRA KBARA KSBARA KSBGRA (方型) KBGSAB KBGSA KBASA KSBASA KSBGSA (紧凑型) KBGCAB KBGCA KBACA KSBACA KSBGCA	623	ZZ（双盖式）*W（非接触式橡胶密封圈）DD（接触式橡胶密封圈）	3	10	+0.0150	4	33	16	9	2	7	24	27	24	—	M4(3.3)	6.5	3.4
	624		4	13	+0.018	5	35	18	10		9	26	28	26		M5(4.3)	8	4.4
	605		5	14		5	36	20	10		10	26	30	26				
	625			16		5	38	22	10		12	28	31	28				
	606		6	17		6	39	23	11		13	29	32	29				
	626			19	+0.0210	6	41	25	11		15	31	34	31				
	698		8	19		6	41	25	11		15	31	34	31				
	608			22		7	45	29	112		18	35	36	35				
	628			24		8	47	32	13		20	37	37	37				
	6800		10	19		5	41	25	10		15	31	34	31				
	6900			22		6	45	29	11		19	35	36	35				
	6000			26		8	50	34	13		22	40	39	40				
	6200			30		9	54	38	14		24	44	42	44				
	6801		12	21		5	44	29	10		17	34	35	34				
	6901			24		6	48	31	11		21	38	38	38				
	6001			28		8	52	36	13		24	42	40	42				
	6201			32	+0.0250	10	56	40	15		26	46	43	46				
	6802		15	24	+0.0210	5	47	32	10		20	37	37	37				
	6902			28		7	57	37	12		25	45	45	45		M6(5.2)	9.5	5.4
	6002			32	+0.0250	9	60	40	14		28	48	46	48				
	6202			35		11	64	44	17		29	52	49	52				
	6903		17	30	+0.0210	7	60	38	12		27	48	46	48				
	6003			35	+0.0250	10	66	44	16		31	54	50	54				
	6203			40		12	72	50	18		34	60	54	60				
	6804		20	32		7	60	40	12		28	48	46	38	29			
	6904			37		9	69	47	15		34	59	54	51	24	M8(6.8)	11	6.5
	6004			42		12	77	54	18		36	64	59	56	32			
	6204			47		14	81	58	20		40	68	62	59	34			
	6805		25	37		7	69	47	13		34	56	54	51	24			
	6905			42		9	77	54	15		36	64	59	56	32			
	6005			47		12	88	58	18		41	72	67	63	36	M10(8.5)	14	8.6
	62056			52	+0.0300	15	94	64	22		45	78	72	68	39			
	6806		30	42	+0.0250	7	77	54	13		36	64	59	56	32	M8(6.8)	11	6.5
	6906			47		9	88	58	15		41	72	67	63	36	M10(8.5)	14	8.6
	6006			55	+0.0300	13	96	66	20		48	80	73	70	40			
	6206			62		16	104	74	23		55	88	79	77	44			
	6007		35			14		74	21			88	79	75				
	6207			72		17	126	88	16	3	64	105	95	92	51	M12(10.5)	17.5	11
	6008		40	68		15	114	82	23	2	60	96	86	80	54	M10(8.5)	14	8.6
	6208			80		18	134	96	27	3	74	113	102	98	56	M12(10.5)	17.5	11
	6010	ZZ（双盖式）	50			16			25				—					
	6210			90	+0.0350	20	147	110	31	4	83	126	—	104	72			

直线导轨 Linear guide

HIWIN直线导轨副系列 LINEAR GUIDE PAIR SERIES

HGH-CA / HGH-HA HG系列直线导轨尺寸表

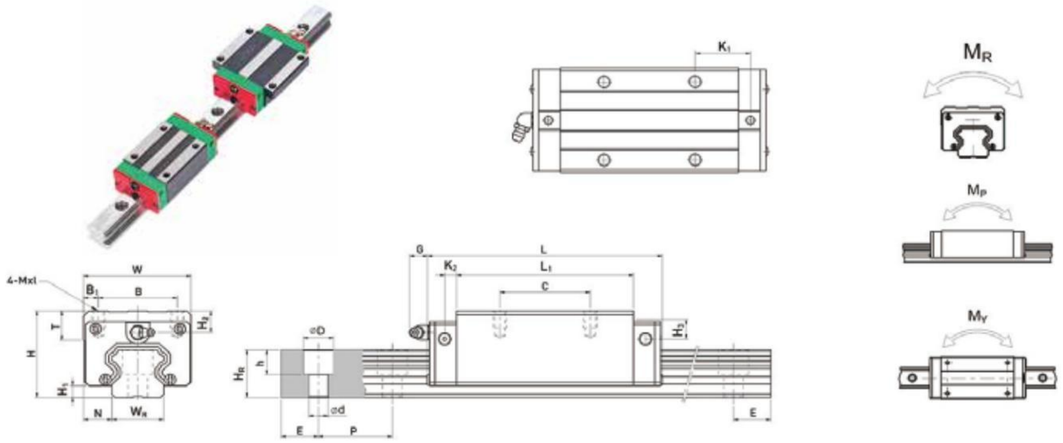

型号	组件尺寸(mm) H	H₁	N	滑块尺寸(mm) W	B	B₁	C	L₁	L	K₁	K₂	G	MxL	T	H₂	H₃	导轨尺寸(mm) W_R	H_R	D	h	d	p	E	导轨的固定螺栓尺寸(mm)	基本动额定负荷 C(KN)	基本静额定负荷 C₀(KN)	容许静力矩 M_R KN-m	M_P KN-m	M_Y KN-m	重量 滑块 kg	导轨 kg/m
HGH 15CA	28	4.3	9.5	34	26	4	26	39.4	61.4	10	4.85	5.3	M4x5	6	7.95	7.7	15	15	7.5	5.3	4.5	60	20	M4x16	11.38	16.97	0.12	0.10	0.10	0.18	1.45
HGH 20CA	30	4.6	12	44	32	6	36	50.5	77.5	12.25	6	12	M5x6	8	6	7	20	17.5	9.5	8.5	6	60	20	M5x16	17.75	27.76	0.27	0.20	0.20	0.30	2.21
HGH 20HA							50	65.2	92.2	12.6															21.18	35.90	0.35	0.35	0.35	0.39	
HGH 25CA	40	5.5	12.5	48	35	6.5	35	58	84	16.8	6	12	M6x8	8	10	13	23	22	11	9	7	60	20	M6x20	26.48	36.49	0.42	0.33	0.33	0.51	3.21
HGH 25HA							50	78.6	104.6	19.6															32.75	49.44	0.56	0.57	0.57	0.69	
HGH 30CA	45	6	16	60	40	10	40	70	97.4	20.25	6	12	M8x10	8.5	9.5	13.8	28	26	14	12	9	80	20	M8x25	38.74	52.19	0.66	0.53	0.53	0.88	4.47
HGH 30HA							60	93	120.4	21.75															47.27	69.16	0.88	0.92	0.92	1.16	
HGH 35CA	55	7.5	18	100	82	9	62	80	112.4	14.6	7	12	M10x12	10.2	16	19.6	34	29	14	12	9	80	20	M8x25	49.52	69.16	1.16	0.81	0.81	1.45	6.30
HGH 35HA								105.8	138.2	27.5															60.21	91.63	1.54	1.40	1.40	1.92	
HGH 45CA	70	9.5	20.5	120	100	100	80	87	139.4	13	10	12.9	M12x17	16	18.5	30.5	45	38	20	17	14	105	22.5	M12x35	77.57	102.71	1.98	1.55	1.55	2.73	10.41
HGH 45HA								128.8	171.2	28.9															94.54	136.46	2.63	2.68	2.68	3.61	
HGH 55CA	80	13	23.5	100	75	12.5	75	117.7	166.7	27.35	11	12.9	M12x18	17.5	22	29	53	44	23	20	16	120	30	M14x45	114.44	148.33	3.69	2.64	2.64	4.17	15.08
HGH 55HA							95	155.8	204.8	36.4															139.35	196.20	4.88	4.57	4.57	5.49	
HGH 65CA	90	15	31.5	126	76	25	70	144.2	200.2	43.1	14	12.9	M16x20	25	15	15	63	63	26	22	18	150	35	M16x50	163.63	215.33	6.65	4.27	4.27	7.00	21.18
HGH 65HA							120	203.6	259.6	47.8															208.36	303.13	9.38	7.38	7.38	9.82	

注： 1kgf=9.81N

HGW-CC / HGW-HC HG系列直线导轨尺寸表

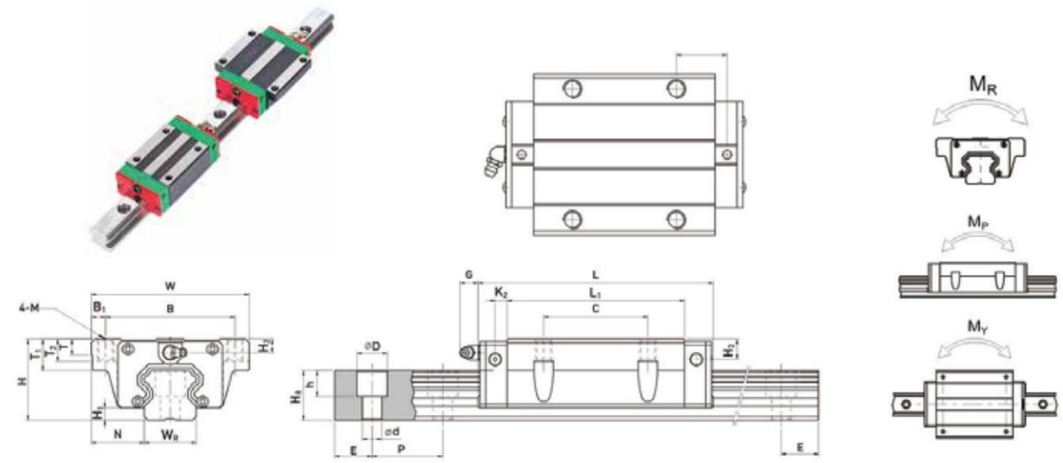

型号	组件尺寸(mm) H	H₁	N	滑块尺寸(mm) W	B	B₁	C	L₁	L	K₁	K₂	G	M	T	T₁	T₂	H₂	H₃	导轨尺寸(mm) W_R	H_R	D	h	d	p	E	导轨的固定螺栓尺寸(mm)	基本动额定负荷 C(KN)	基本静额定负荷 C₀(KN)	容许静力矩 M_R KN-m	M_P KN-m	M_Y KN-m	重量 滑块 kg	导轨 kg/m
HGW 15CC	24	4.3	16	47	38	4.5	30	39.4	61.4	8	4.85	5.3	M5	6	8.9	6.95	3.95	3.7	15	15	7.5	5.3	4.5	60	20	M4x16	11.38	16.97	0.12	0.10	0.10	0.17	1.45
HGW 20CC	30	4.6	21.5	63	53	5	40	50.5	77.5	10.25	6	12	M6	8	10	9.5	6	7	20	17.5	9.5	8.5	6	60	20	M5x16	17.75	27.76	0.27	0.20	0.20	0.40	2.21
HGW 20HC								65.2	92.2	17.6																	21.18	35.90	0.35	0.35	0.35	0.52	
HGW 25CC	36	5.5	23.5	70	57	6.5	45	58	84	11.8	6	12	M8	8	14	10	6	9	23	22	11	9	7	60	20	M6x20	26.48	36.49	0.42	0.33	0.33	0.59	3.21
HGW 25HC								78.6	104.6	22.1																	32.75	49.44	0.56	0.57	0.57	0.80	
HGW 30CC	42	6	31	90	72	9	52	70	97.4	14.25	6	12	M10	8.5	16	10	6.5	10.8	28	26	14	12	9	80	20	M8x25	38.74	52.19	0.66	0.53	0.53	1.09	4.47
HGW 30HC								93	120.4	25.75																	47.27	69.16	0.88	0.92	0.92	1.44	
HGW 35CC	48	7.5	33	100	82	9	62	80	112.4	14.6	7	12	M10	10.1	18	13	9	12.6	34	29	14	12	9	80	20	M8x25	49.52	69.16	1.16	0.81	0.81	1.56	6.30
HGW 35HC								105.8	138.2	27.5																	60.21	91.63	1.54	1.40	1.40	2.06	
HGW 45CC	60	9.5	37.5	120	100	100	80	87	139.4	13	10	12.9	M12	15.1	22	15	8.5	20.5	45	38	20	17	14	105	22.5	M12x35	77.57	102.71	1.98	1.55	1.55	2.79	10.41
HGW 45HC								128.8	171.2	28.9																	94.54	136.46	2.63	2.68	2.68	3.69	
HGW 55CC	70	13	43.5	140	116	12	95	117.7	166.7	17.35	11	12.9	M14	17.5	26.5	17	12	19	53	44	23	20	16	120	30	M14x45	114.44	148.33	3.69	2.64	2.64	4.52	15.08
HGW 55HC								155.8	204.8	36.4																	139.35	196.20	4.88	4.57	4.57	5.96	
HGW 65CC	90	15	53.5	170	142	14	110	144.2	200.2	23.1	14	12.9	M16	25	37.5	23	15	15	63	63	26	22	18	150	35	M16x50	163.63	215.33	6.65	4.27	4.27	9.17	21.18
HGW 65HC								203.6	259.6	52.8																	208.36	303.13	9.38	7.38	7.38	12.89	

注： 1kgf=9.81N

EGH-CA / EGH-SA　EG系列直线导轨尺寸表

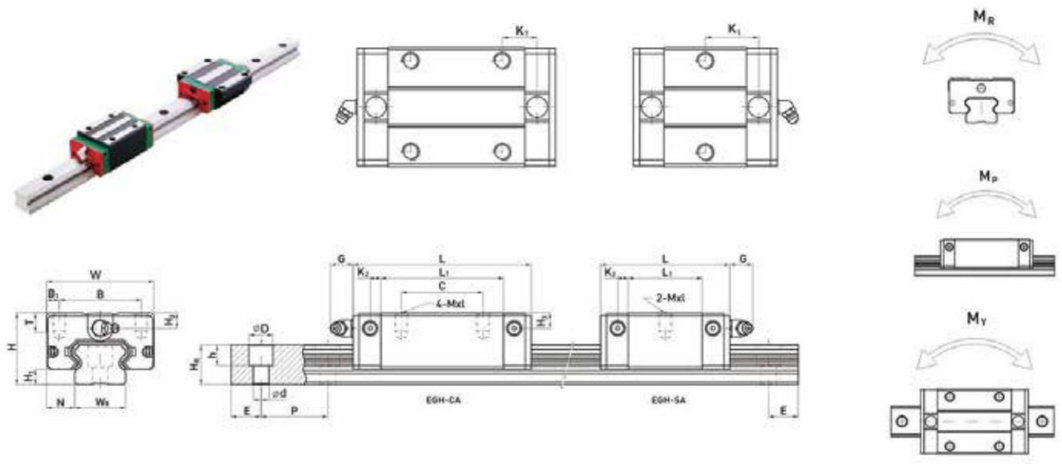

型号	组件尺寸(mm) H	H_1	N	W	B	B_1	C	滑块尺寸(mm) L_1	L	K_1	G	MxL	T	H_2	H_3	导轨尺寸(mm) W_R	H_R	D	h	d	P	E	导轨的固定螺栓尺寸 (mm)	基本动额定负荷 C(KN)	基本静额定负荷 C_0(KN)	容许静力矩 M_R KN-m	M_P KN-m	M_Y KN-m	重量 滑块 kg	导轨 kg/m
EGH 15SA	24	4.5	9.5	34	26	4	—	23.1	40.1	14.8	5.7	M4x6	6	5.5	6	15	12.5	6	4.5	3.5	60	20	M3x16	5.35	9.40	0.08	0.04	0.04	0.09	1.25
EGH 15CA							26	39.8	56.8	10.15														7.83	16.19	0.13	0.10	0.10	0.15	
EGH 20SA	28	6	11	42	32	5	—	29	50	18.75	5.7	M5x7	7.5	6	6	20	15.5	9.5	8.5	6	60	20	M5x16	7.23	12.74	0.13	0.06	0.06	0.15	2.08
EGH 20CA							32	48.1	69.1	12.3														10.31	21.13	0.22	0.16	0.16	0.24	
EGH 25SA	33	7	12.5	48	35	6.5	—	35.5	59.1	21.9	12	M6x9	8	8	8	23	18	11	9	7	60	20	M6x20	11.40	19.50	0.23	0.12	0.12	0.25	2.67
EGH 25CA							35	59	82.6	16.15														16.27	32.49	0.38	0.32	0.32	0.41	
EGH 30SA	42	10	16	60	40	10	—	41.5	69.5	26.75	12	M8x12	9	8	9	28	23	11	9	7	80	20	M6x25	16.42	28.10	0.40	0.21	0.21	0.45	4.35
EGH 30CA							40	70.1	98.1	21.05														23.70	47.46	0.68	0.55	0.55	0.76	

注：1kgf=9.81N

EGW-CA / WGW-SA　EG系列直线导轨尺寸表

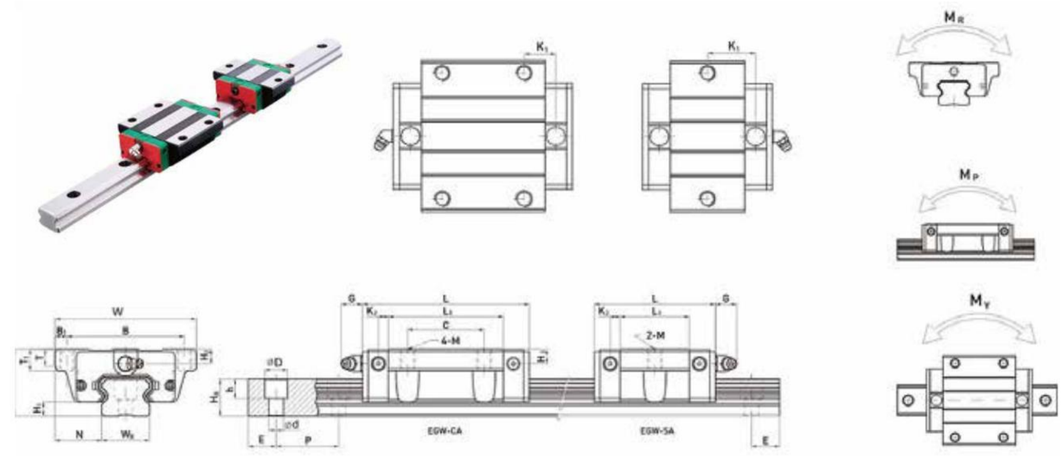

型号	组件尺寸(mm) H	H_1	N	W	B	B_1	C	滑块尺寸(mm) L_1	L	K_1	G	M	T	T_1	H_2	H_3	导轨尺寸(mm) W_R	H_R	D	h	d	P	E	导轨的固定螺栓尺寸 (mm)	基本动额定负荷 C(KN)	基本静额定负荷 C_0(KN)	容许静力矩 M_R KN-m	M_P KN-m	M_Y KN-m	重量 滑块 kg	导轨 kg/m
EGW 15SA	24	4.5	18.5	52	41	5.5	—	23.1	40.1	14.8	5.7	M5	5	7	5.5	6	15	12.5	6	4.5	3.5	60	20	M3x16	5.35	9.40	0.08	0.04	0.04	0.12	1.25
EGW 15CA							26	39.8	56.8	10.15															7.83	16.19	0.13	0.10	0.10	0.21	
EGW 20SA	28	6	19.5	59	49	5	—	29	50	18.75	12	M6	7	9	6	6	20	15.5	9.5	8.5	6	60	20	M5x16	7.23	12.74	0.13	0.06	0.06	0.19	2.08
EGW 20CA							32	48.1	69.1	12.3															10.31	21.13	0.22	0.16	0.16	0.32	
EGW 25SA	33	7	25	73	60	6.5	—	35.5	59.1	21.9	12	M8	7.5	10	8	8	23	18	11	9	7	60	20	M6x20	11.40	19.50	0.23	0.12	0.12	0.35	2.67
EGW 25CA							35	59	82.6	16.15															16.27	32.40	0.38	0.32	0.32	0.59	
EGW 30SA	42	10	31	90	72	9	—	41.5	69.5	26.75	12	M10	7	10	8	9	28	23	11	9	7	80	20	M6x25	16.42	28.10	0.40	0.21	0.21	0.62	4.35
EGW 30CA							40	70.1	98.1	21.05															23.70	47.46	0.68	0.55	0.55	1.04	

注：1kgf=9.81N

MGN-C / MGN-HA　MGN/MGW系列直线导轨尺寸表

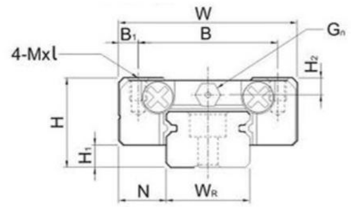

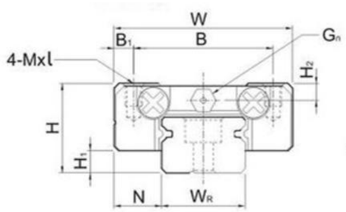

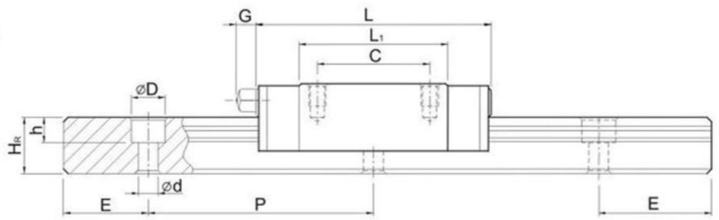

型号	组件尺寸(mm)			滑块尺寸(mm)										导轨尺寸(mm)								导轨的固定螺栓尺寸	基本动额定负荷	基本静额定负荷	重量	
	H	H₁	N	W	B	B₁	C	L₁	L	G	Gₙ	MxL	H₂	W_R	H_R	D	h	d	p	E	(mm)	C(kgf)	C₀(kgf)	滑块 g	导轨 kg/m
MGN 7C	8	1.5	5	17	12	2.5	8	13.5	22.5	—	1.2	M2x2.5	1.5	7	4.8	4	2.3	2.4	15	5	M2x6	100	127	10	0.22
MGN 7H							13	21.8	30.8													140	200	15	
MGN 9C	10	2	5.5	20	15	2.5	10	18.9	28.9	—	1.2	M3x3	1.8	9	6.5	6	3.5	3.5	20	7.5	M3x8	190	260	16	0.38
MGN 9H							16	29.9	39.9													260	410	26	
MGN 12C	13	3	7.5	27	20	3.5	15	21.7	34.7	—	1.4	M3x3.5	2.5	12	8	6	4.5	3.5	25	10	M3x8	290	400	34	0.65
MGN 12H							20	32.4	45.4													380	600	54	
MGN 15C	16	4	8.5	32	25	3.5	20	26.7	42.1	4.5	M3	M3x4	3	15	10	6	4.5	3.5	40	15	M3x10	470	570	59	1.06
MGN 15H							25	43.4	58.8													650	930	92	

注：1kgf=9.81N

MGW-C / MGW-H　MGN/MGW系列直线导轨尺寸表

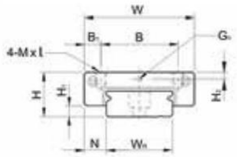

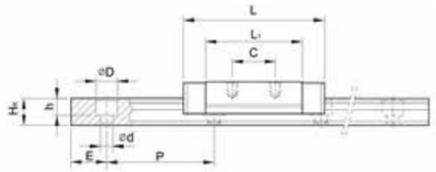

MGW15

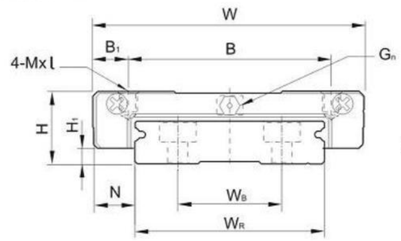

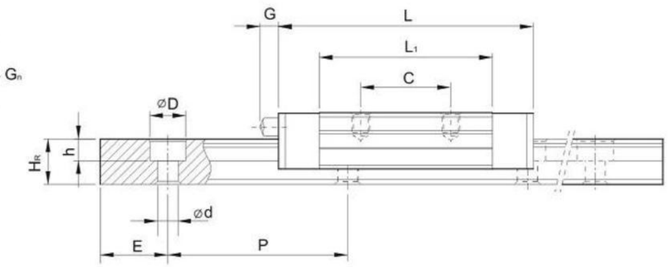

型号	组件尺寸(mm)			滑块尺寸(mm)										导轨尺寸(mm)								导轨的固定螺栓尺寸	基本动额定负荷	基本静额定负荷	重量	
	H	H₁	N	W	B	B₁	C	L₁	L	G	Gₙ	MxL	H₂	W_R	W_B	H_R	D	h	d	p	E	(mm)	C(kgf)	C₀(kgf)	滑块 g	导轨 kg/m
MGW 7C	9	1.9	5.5	25	12	2.5	10	21	31.2	—	1.2	M3x3	1.85	14	—	5.2	6	3.2	3.5	30	5	M3x6	140	210	20	0.51
MGW 7H							19	30.8	41														180	320	29	
MGW 9C	12	2.9	6	30	21	4.5	12	27.5	39.3	—	1.4	M3x3	2.4	18	—	7	6	4.5	3.5	30	7.5	M3x8	280	420	40	0.91
MGW 9H					23	3.5	24	38.5	50.7														350	600	57	
MGW 12C	14	3.4	8	40	28	6	15	31.3	46.1	—	1.4	M3x3.6	2.8	24	—	8.5	8	4.5	4.5	25	40	M4x8	400	570	71	1.49
MGW 12H							28	45.6	60.4														520	840	103	
MGW 15C	16	3.4	9	60	45	3.5	20	38	54.8	5.2	M3	M4x4.2	3.2	42	23	9.5	8	4.5	4.5	40	40	M4x10	690	940	143	2.86
MGW 15H							25	57	73.8														910	1410	215	

注：1kgf=9.81N

直线导轨的安装步骤是：在安装直线导轨之前必须清除机械安装面的毛边、污物及表面伤痕。
将主轨轻轻安置在床台上，使用侧向固定螺丝或其他固定治具使线轨与侧向安装面轻轻贴合。
注意:安装使用前要确认螺丝孔是否吻合，假设底座加工孔不吻合又强行锁紧螺栓，会大大影响到组合精度与使用品质。
由中央向两侧按顺序将滑轨的定位螺丝稍微旋紧，使轨道与垂直安装面稍微贴合。顺序是由中央位置开始向两端迫紧可以得到较稳定的精度。垂直基准面稍微旋紧后，加强侧向基准面的锁紧力，使主轨可以确实贴合侧向基准面。
使用扭力扳手，依照各种材质锁紧扭矩将滑轨之定位螺丝慢慢旋紧。
使用同安装方式安装副轨，且个别安装滑座至主轨与副轨上。注意滑座安装上线性滑轨后，后续许多附属件由于安装空间有限无法安装，必须于此阶段将所须附件一并安装。(附件可能为油嘴、油管接头、或是防尘系统等。)
轻轻安置移动平台(table)到主轨与副轨的滑座上。
先锁紧移动平台上的侧向迫紧螺丝，安装定位后将在依照下列顺序进行。

直线轴承 Imported domestic bearing

直线轴承带号编制方法说明 MODEL NUMBER CODING

一、直线轴承代号方法 LINEAR BEARINGS

S LM E F P 20 L A M UU- OP- MX

OUTER COVING MATERIAL 外壳材料

BLANK: Material GCr15	空白 : 轴承钢
S: Stainless Steel	S: 不锈钢

YTP Linear Bearings　YTP 直线轴承

BEARINGS TYPE 轴承类型

BLANK:Asia Standard Series	空白 : 亚标系列
E: European Series	E: 欧标系列
B: Inch Series	B: 英制系列
C: Compact Type	C: 紧凑型
ES: European Standard Self Aligning Series	ES: 欧标超级直线轴承
BS: Inch Standard Self Aligning Series	BS: 英制超级直线轴承

FLANGE TYPE 法兰类型

BLANK: Without flange	空白 : 无法兰
F: Round Flanged Type	F: 圆法兰型
K: Square Flanged Type	K: 方法兰型
H: Two Side Cut Flanged Type	H: 双切边法兰型（椭圆型）

FLANGE LOCATION 法兰位置

BLANK: Standard Flanged Type	空白 : 标准法兰型
P: Pilot Flanged Type	P: 导向法兰型
C: Center Flange Type	C: 中间法兰型

Inner Contact Diameter (dr)　轴承内孔尺寸 (dr)

LENGTH SPECIFICATION 长度规格

BLANK: Standard Length	空白 : 标准长度型
S: Short Type	S: 超短型
N: Narrow Type	N: 短型
R: Reinforced Type	R: 中等长度型 (中型)
L: Double Wide Type	L: 双倍加长型
T: Triple Wide Type	T: 三倍加长型

SURFACE TREATMENT 外壳表面处理

BLANK: No Surface Treatment	空白 : 无表面处理
A: Electroless Nickel Plating	A: 无电解镀镍
B: Black Chromium Plating	B: 低温镀黑铬

RETAINER MATERIAL 保持架材质

BLANK: Resin Retainer	空白 : 树脂保持架
M: Metal (Stell) Retainer	M: 钢保持架

SEAL TYPE 密封形式

Blank: No Seal	空白 : 无密封
U: Seal On One Side	U: 单密封
UU: Seals On Both Side	UU: 双密封

SLOTING TYPE 开□类型

Blank: Standard Type	空白 : 标准型
AJ: Adjustable Type	AJ: 间隙调整型
OP: Open Type	OP: 开□型

LUBRICATION WAY 润滑方式

Blank: Standard Type	空白 : 标准型
MX: With Lubrication Unit	MX: 自润滑型

二、直线滑块代号方法 LINEAR SLIDE UNITS

SC □ L M UU

BEARINGS TYPE 轴承类型

SC: Asia Standard Type. Internal 1*LM □ UU
SC: 亚洲标准型 , 内装一个 LM □ UU 标准轴承。
SCE: European Standard Type. Internal 1*LME □ UU
SCE: 欧制标准型 , 内装一个 LME □ UU 轴承
SBR: Asia Standard SBR Type(Open Block Type). Internal 1*LM □ UU–OP
SBR: 亚标 SBR 开□型 , 内装一个 LM □ UU–OP 轴承 .
TBR: Asia Standard TBR Type(Open Block Type), Internal 1*LM □ UU–OP
TBR: 亚标加宽 TBR 开□型 , 内装一个 LM □ UU–OP 轴承

Inner Contact Diameter. 轴承内径 (dr)

LENGTH SPECIFICATION 长度规格

Blank: Standard Type.　空白 : 标准型 .
S(V): Shorten Type. Internal 1*LM □ UU
S 或 V: 超短型，内装一个 LM □ UU。
R: Asia Reinforced Type. Internal 1*LM □ RUU.
R: 亚标中型 , 内装一个 LM □ RUU.
L: Double Wide Type, Internal 2*LM □ UU
L: 双倍加长型 , 内装 2 个 LM □ UU
E: Double Extended Type, Internal 2*LM □ UU
E: 双倍延长型 , 内装 2 个 LM □ UU
T: Triple Wide Type,Internal 2*LM □ UU.
T: 三倍加长型 , 内装 2 个 LM □ UU.

RETAINER MATERIAL 保持架材质

BLANK: Resin Retainer	空白 : 树脂保持架 .
M: Metal(Stell) Retainer.	M: 钢保持架

SEAL TYPE 密封形式

Blank: No Seal.	空白 : 无密封 .
U: Seal On One Side	U: 表示单密封 .
UU: Seals On Both Side	UU: 表示双密封

三、冲压外圈（迷你）型 ESU Pressing bush bearings(MINI)

KH □ □ PP

YTP Pressing bush bearings (MINI)

Inner Contact Diameter. 轴承内径 (dr)

Length 轴承的长度

SEAL TYPE 密封形式

Blank: No Seal.	空白 : 无密封 .
P: Seal On One Side	P: 单边密封 .
PP: Seals On Both Side	PP: 双边密封

直线轴承标准系列

标准型
LM □ UU (亚洲标准)
LME □ UU (欧洲标准)
LMB □ UU (英制标准)

间隙调整型
LM □ UU-AJ (亚洲标准)
LME □ UU-AJ (欧洲标准)
LMB □ UU-AJ (英制标准)

开口型
LM □ UU-OP (亚洲标准)
LME □ UU-OP (欧洲标准)
LMB □ UU-OP (英制标准)

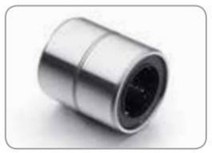

短型
LM □ NUU

标准加长型
LM □ LUU (亚洲标准)
LME □ LUU (欧洲标准)
LMB □ LUU (英制标准)
中型
LM □ RUU

直线法兰轴承系列

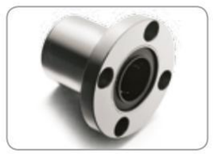

圆法兰型
LMF □ UU (亚洲标准)
LMEF □ UU (欧洲标准)
LMBF □ UU (英制标准)

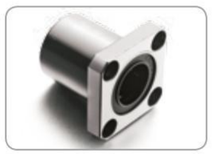

方法兰型
LMK □ UU (亚洲标准)
LMEK □ UU (欧洲标准)
LMBK □ UU (英制标准)

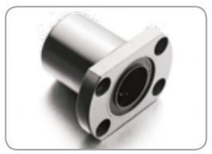

椭圆法兰型
LMH □ UU (亚洲标准)

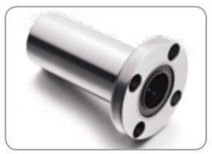

加长圆法兰型
LMF □ LUU (亚洲标准)
LMEF □ LUU (欧洲标准)
LMBF □ LUU (英制标准)
中型圆法兰型
LMF □ RUU

加长方法兰型
LMK □ LUU (亚洲标准)
LMEK □ LUU (欧洲标准)
LMBK □ LUU (英制标准)
中型方法兰型
LMK □ RUU

加长椭圆法兰型
LMH □ LUU (亚洲标准)
中型椭圆法兰型
LMH □ RUU

导向圆法兰型
LMFP □ UU (亚洲标准)

导向方法兰型
LMKP □ UU (亚洲标准)

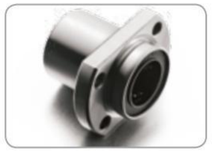

导向椭圆法兰型
LMHP □ UU (亚洲标准)

加长导向圆法兰型
LMFP □ LUU (亚洲标准)
中型导向圆法兰型
LMFP □ RUU

加长导向方法兰型
LMKP □ LUU (亚洲标准)
中型导向方法兰型
LMKP □ RUU

加长导向椭圆法兰型
LMHP □ LUU (亚洲标准)
中型导向椭圆法兰型
LMHP □ RUU

加长中间圆法兰型
LMFC □ LUU (亚洲标准)
LMEFC □ LUU (欧洲标准)
LMBFC □ LUU (英制标准)
中型中间圆法兰型
LMFC □ RUU

加长中间方法兰型
LMKC □ LUU (亚洲标准)
LMEKC □ LUU (欧洲标准)
LMBKC □ LUU (英制标准)
中型中间方法兰型
LMKC □ RUU

加长中间椭圆法兰型
LMHC □ LUU (亚洲标准)
中型中间椭圆法兰型
LMHC □ RUU

自润滑轴承系列

自润滑标准型
LM □ UU-MX

自润滑加长型
LM □ LUU-MX

自润滑圆法兰型
LMF □ UU-MX

自润滑方法兰型
LMK □ UU-MX

自润滑椭圆法兰型
LMH □ UU-MX

自润滑加长圆法兰型
LMF □ LUU-MX

自润滑加长方法兰型
LMK □ LUU-MX

自润滑加长椭圆法兰型
LMH □ LUU-MX

自润滑导向圆法兰型
LMFP □ UU-MX

自润滑导向方法兰型
LMKP □ UU-MX

自润滑导向椭圆法兰型
LMHP □ UU-MX

自润滑加长导向圆法兰型
LMFP □ LUU-MX

自润滑加长导向方法兰型
LMKP □ LUU-MX

自润滑加长导向椭圆法兰型
LMHP □ LUU-MX

自润滑中间圆法兰型
LMFC □ LUU-MX

自润滑中间方法兰型
LMKC □ LUU-MX

自润滑中间椭圆法兰型
LMHC □ LUU-MX

三倍加长轴承系列

三倍加长圆法兰型
LMF □ TUU

三倍加长方法兰型
LMK □ TUU

三倍加长椭圆法兰型
LMH □ TUU

三倍加长导向圆法兰型
LMFP □ TUU

三倍加长导向方法兰型
LMKP □ TUU


三倍加长导向椭圆法兰型
LMHP □ TUU


三倍中间圆法兰型
LMFC □ TUU


三倍中间方法兰型
LMKC □ TUU


三倍中间椭圆法兰型
LMHC □ TUU

紧凑轴承系列


紧凑标准型
LMC □ UU


紧凑加长型
LMC □ LUU


紧凑圆法兰型
LMCF □ UU


紧凑方法兰型
LMCK □ UU


紧凑椭圆法兰型
LMCH □ UU


紧凑加长圆法兰型
LMCF □ LUU


紧凑加长方法兰型
LMCK □ LUU


紧凑加长椭圆法兰型
LMCH □ LUU


紧凑导向圆法兰型
LMCFP □ UU


紧凑导向方法兰型
LMCKP □ UU


紧凑导向椭圆法兰型
LMCHP □ UU


紧凑加长导向圆法兰型
LMCFP □ LUU


紧凑加长导向方法兰型
LMCKP □ LUU


紧凑加长导向椭圆法兰型
LMCHP □ LUU


紧凑中间圆法兰型
LMCFC □ LUU


紧凑中间方法兰型
LMCKC □ LUU


紧凑中间椭圆法兰型
LMCHC □ LUU

冲压 KH 系列


冲压外圈型
KH □□ PP

直线轴承滑块单元


短型滑块型
SC □ VUU(亚洲标准)
SCE □ VUU (欧洲标准)


滑块型
SC □ UU(亚洲标准)
SCE □ UU (欧洲标准)


加长滑块型
SC □ LUU (亚洲标准)
SCE □ LUU (欧洲标准)


滑块单元开口型
SBR □ UU (亚洲标准)


加长滑块单元开口型
SBR □ LUU (亚洲标准)


加宽滑块单元开口型
TBR □ UU (亚洲标准)


中型滑块型
SC □ RUU


双倍延长滑块型
SC □ EUU


三倍加长滑块型
SC □ TUU

轴支座


立式轴支座
SK 型


欧式轴支座
SHF 型

直线轴承 和 MISUMI/NB/YHDA/SAMICK 型号对照表

亚标系列

名称 / 品牌	ESU	MISUMI	YHDA	NB	SAMICK
标准型 (无密封圈)	LM □	LMUN □	LMC01–d □	SM □ G	LM □
标准型 (钢保)	LM □ M	–	–	SM □	LM □ A
标准型	LM □ UU	LMU □	LMC02–d □	SM □ GUU	LM □ UU
标准型 (镀镍)	LM □ AUU	LMUM □	LMC03–d □	SM □ GUU–SK	LM □ UU–N
开□型	LM □ UU–OP	–	LMC31–d □	SM □ GUU–OP	LM □ UU–OP
间隙调节型	LM □ UU–AJ	–	LMC41–d □	SM □ GUU–AJ	LM □ UU–AJ
标准加长型	LM □ LUU	LMUW □	LMC12–d □	SM □ GWUU	LM □ LUU
加长型 (镀镍)	LM □ LAUU	LMUWM □	LMC13–d □	SM □ GWUU–SK	LM □ LUU–N
圆法兰型	LMF □ UU	LHFR □	LME02–d □	SMF □ GUU	LMF □ UU
圆法兰型 (镀镍)	LMF □ AUU	LHFRM □	LME03–d □	SMF □ GUU–SK	LMF □ UU –N
方法兰型	LMK □ UU	LHFS □	LME12–d □	SMK □ GUU	LMK □ UU
方法兰型 (镀镍)	LMK □ AUU	LHFSM □	LME13–d □	SMK □ GUU–SK	LMK □ UU–N
椭圆法兰型	LMH □ UU	LHFC □	LME22–d □	SMT □ GUU	LMH □ UU
椭圆法兰型 (镀镍)	LMH □ AUU	LHFCM □	LME23–d □	SMT □ GUU–SK	LMH □ UU–N
加长圆法兰型	LMF □ LUU	LHFRW □	LMG02–d □	SMF □ GWUU	LMF □ LUU
加长圆法兰型 (镀镍)	LMF □ LAUU	LHFRWM □	LMG03–d □	SMF □ GWUU–SK	LMF □ LUU–N
加长方法兰型	LMK □ LUU	LHFSW □	LMG11–d □	SMK □ GWUU	LMK □ LUU
加长方法兰型 (镀镍)	LMK □ LAUU	LHFSWM □	LMG13–d □	SMK □ GWUU–SK	LMK □ LUU–N
加长椭圆法兰型	LMH □ LUU	LHFCW □	LMG22–d □	SMT □ GWUU	LMH □ LUU
加长椭圆法兰型 (镀镍)	LMH □ LAUU	LHFCWM □	LMG23–d □	SMT □ GWUU–SK	LMH □ LUU–N
导向圆法兰型	LMFP □ UU	LHIFR □	LMJ01–d □	SMF □ GUU–E	LMFP □ UU
导向圆法兰型 (镀镍)	LMFP □ AUU	LHIFRM □	LMJ02–d □	SMF □ GUU–E–SK	LMFP □ UU–N
导向方法兰型	LMKP □ UU	LHIFS □	LMJ11–d □	SMK □ GUU–E	LMKP □ UU
导向方法兰型 (镀镍)	LMKP □ AUU	LHIFSM □	LMJ12–d □	SMK □ GUU–E–SK	LMKP □ UU–N
导向椭圆法兰型	LMHP □ UU	LHIFC □	LMJ21–d □	SMT □ GUU–E	LMHP □ UU
导向椭圆法兰型 (镀镍)	LMHP □ AUU	LHIFCM □	LMJ22–d □	SMT □ GUU–E–SK	LMHP □ UU–N
加长导向圆法兰型	LMFP □ LUU	LHIRW □	LML01–d □	SMF □ GWUU–E	LMFP □ LUU
加长导向圆法兰型 (镀镍)	LMFP □ LAUU	LHIRWM □	LML02–d □	SMF □ GWUU–E–SK	LMFP □ LUU–N
加长导向方法兰型	LMKP □ LUU	LHISW □	LML11–d □	SMK □ GWUU–E	LMKP □ LUU
加长导向方法兰型 (镀镍)	LMKP □ LAUU	LHISWM □	LML12–d □	SMK □ GWUU–E–SK	LMKP □ LUU–N
加长导向椭圆法兰型	LMHP □ LUU	LHICW □	LML21–d □	SMT □ GWUU–E	LMHP □ LUU
加长导向椭圆法兰型(镀镍)	LMHP □ LAUU	LHICWM □	LML22–d □	SMT □ GWUU–E–SK	LMHP □ LUU–N
中间圆法兰型	LMFC □ LUU	LHMRW □	LMQ01–d □	SMFC □ GUU	LMFM □ UU
中间圆法兰型 (镀镍)	LMFC □ LAUU	LHMRWM □	LMQ02–d □	SMFC □ GUU–SK	LMFM □ UU–N
中间方法兰型	LMKC □ LUU	LHMSW □	LMQ11–d □	SMKC □ GUU	LMKM □ UU
中间方法兰型 (镀镍)	LMKC □ LAUU	LHMSWM □	LMQ12–d □	SMKC □ GUU–SK	LMKM □ UU–N
中间椭圆法兰型	LMHC □ LUU	LHMCW □	LMQ21–d □	SMTC □ GUU	LMHM □ UU
中间椭圆法兰型 (镀镍)	LMHC □ LAUU	LHMCWM □	LMQ22–d □	SMTC □ GUU–SK	LMHM □ UU–N
滑块型	SC □ UU	LHBB □	LMW01–d □	SMA □ GUU	SC □ UUN–B
滑块型 (钢保)	SC □ M	–	–	–	–
加长滑块型	SC □ LUU	LHBBW □	LMW51–d □	SMA □ GWUU	SC □ WUUN–B
加长滑块型 (钢保)	SC □ LM	–	–	–	–
超短滑块型	SC □ VUU	–	–	–	–
超短滑块型 (钢保)	SC □ VM	–	–	–	–
滑块单元开□型	SBR □ UU	LHOB □	LMZ51–d □	SME □ GUU	SBR □ UU
滑块单元开□型 (钢保)	SBR □ M	–	–	–	–
加长滑块单元开□型	SBR □ LUU	LHOBW □	–	SME □ GWUU	SBR □ WUU
加长滑块单元开□型 (钢保)	SBR □ LM	–	–	–	–
加宽滑块单元开□型	TBR □ UU	–	LMZ56–d □	–	TBR □ UU
加宽滑块单元开□型 (钢保)	TBR □ M	–	–	–	–
立式轴支座	SK □	SHA □	SHA □	SH–A □	SK □
卧式轴支座	SHF □	SHF □	SKBHF □	SHF □	SHF □

备注：以上亚标对照表上 MISUMI 镀镍产品是用不锈钢钢球。

欧标系列

名称 / 品牌	ESU	MISUMI	YHDA	NB	SAMICK
标准型	LME □ UU	–	–	KB □ GUU	LME □ UU
标准型 (镀镍)	LME □ AUU	–	–	KB □ GUU–SK	LME □ UU–N
开□型	LME □ UU–OP	–	–	KB □ GUU–OP	LME □ UU–OP
间隙调节型	LME □ UU–AJ	–	–	KB □ GUU–AJ	LME □ UU–AJ
标准加长型	LME □ LUU	–	–	KB □ GWUU	LME □ LUU
加长型 (镀镍)	LME □ LAUU	–	–	KB □ GWUU–SK	LME □ LUU–N
圆法兰型	LMEF □ UU	–	–	KBF □ GUU	LMEF □ UU
圆法兰型 (镀镍)	LMEF □ AUU	–	–	KBF □ GUU–SK	LMEF □ UU –N
方法兰型	LMEK □ UU	–	–	KBK □ GUU	LMEK □ UU
方法兰型 (镀镍)	LMEK □ AUU	–	–	KBK □ GUU–SK	LMEK □ UU–N
加长圆法兰型	LMEF □ LUU	–	–	KBF □ GWUU	LMEF □ LUU
加长圆法兰型(镀镍)	LMEF □ LAUU	–	–	KBF □ GWUU–SK	LMEF □ LUU–N
加长方法兰型	LMEK □ LUU	–	–	KBK □ GWUU	LMEK □ LUU
加长方法兰型 (镀镍)	LMEK □ LAUU	–	–	KBK □ GWUU–SK	LMEK □ LUU–N
中间圆法兰型	LMEFC □ LUU	–	–	KBFC □ GUU	LMEFM □ UU
中间圆法兰型(镀镍)	LMEFC □ LAUU	–	–	KBFC □ GUU–SK	LMEFM □ UU–N
中间方法兰型	LMEKC □ LUU	–	–	KBKC □ GUU	LMEKM □ UU
中间方法兰型(镀镍)	LMEKC □ LAUU	–	–	KBKC □ GUU–SK	LMEKM □ UU–N
滑块型	SCE □ UU	–	–	–	SCE □ UU
加长滑块型	SCE □ LUU	–	–	–	SCE □ WUU
超短滑块型	SCE □ VUU	–	–	–	SCE □ VUU

直线轴承 和 MISUMI/YHDA 型号对照表

名称 / 品牌	ESU	MISUMI	YHDA
短型	LM □ NUU	LMUT □	LMD01–d □
短型 (镀镍)	LM □ NAUU		LMD02–d □
中型	LM □ RUU	LMUD □	LMD11–d □
中型 (镀镍)	LM □ RAUU	LMUDM □	LMD12–d □
中型圆法兰型	LMF □ RUU	LHFRD □	LMF01–d □
中型圆法兰型 (镀镍)	LMF □ RAUU	LHFRDM □	LMF02–d □
中型方法兰型	LMK □ RUU	LHFSD □	LMF11–d □
中型方法兰型 (镀镍)	LMK □ RAUU	LHFSDM □	LMF12–d □
中型椭圆法兰型	LMH □ RUU	LHFCD □	LMF21–d □
中型椭圆法兰型 (镀镍)	LMH □ RAUU	LHFCDM □	LMF22–d □
中型导向圆法兰型	LMFP □ RUU	LHIRD □	LMK01–d □
中型导向圆法兰型 (镀镍)	LMFP □ RAUU		LMK02–d □
中型导向方法兰型	LMKP □ RUU	LHISD □	LMK11–d □
中型导向方法兰型 (镀镍)	LMKP □ RAUU		LMK12–d □
中型导向椭圆法兰型	LMHP □ RUU	LHICD □	LMK21–d □
中型导向椭圆法兰型 (镀镍)	LMHP □ RAUU		LMK22–d □
中型中间圆法兰型	LMFC □ RUU	LHMRD □	LMP01–d □
中型中间圆法兰型 (镀镍)	LMFC □ RAUU		LMP02–d □
中型中间方法兰型	LMKC □ RUU	LHMSD □	LMP11–d □
中型中间方法兰型 (镀镍)	LMKC □ RAUU		LMP12–d □
中型中间椭圆法兰型	LMHC □ RUU	LHMCD □	LMP21–d □
中型中间椭圆法兰型 (镀镍)	LMHC □ RAUU		LMP22–d □
自润滑标准型	LM □ UU–MX	LMU–MX □	M–LMU–MX □
自润滑标准型 (镀镍)	LM □ AUU–MX	LMUM–MX □	M–LMUM–MX □
自润滑加长型	LM □ LUU–MX	LMUW–MX □	M–LMUW–MX □
自润滑加长型 (镀镍)	LM □ LAUU–MX	LMUWM–MX □	M–LMUWM–MX □
自润滑圆法兰型	LMF □ UU–MX	LHFR–MX □	M–LHFR–MX □
自润滑圆法兰型 (镀镍)	LMF □ AUU–MX	LHFRM–MX □	M–LHFRM–MX □
自润滑方法兰型	LMK □ UU–MX	LHFS–MX □	M–LHFS–MX □
自润滑方法兰型 (镀镍)	LMK □ AUU–MX	LHFSM–MX □	M–LHFSM–MX □
自润滑椭圆法兰型	LMH □ UU–MX	LHFC–MX □	M–LHFC–MX □
自润滑椭圆法兰型 (镀镍)	LMH □ AUU–MX	LHFCM–MX □	M–LHFCM–MX □
自润滑加长圆法兰型	LMF □ LUU–MX	LHFRW–MX □	M–LHFRW–MX □
自润滑加长圆法兰型 (镀镍)	LMF □ LAUU–MX	LHFRWM–MX □	M–LHFRWM–MX □
自润滑加长方法兰型	LMK □ LUU–MX	LHFSW–MX □	M–LHFSW–MX □
自润滑加长方法兰型 (镀镍)	LMK □ LAUU–MX	LHFSWM–MX □	M–LHFSWM–MX □
自润滑加长椭圆法兰型	LMH □ LUU–MX	LHFCW–MX □	M–LHFCW–MX □
自润滑加长椭圆法兰型 (镀镍)	LMH □ LAUU–MX	LHFCWM–MX □	M–LHFCWM–MX □
自润滑导向圆法兰型	LMFP □ UU–MX	LHIFR–MX □	M–LHIFR–MX □
自润滑导向圆法兰型 (镀镍)	LMFP □ AUU–MX	LHIFRM–MX □	M–LHIFRM–MX □
自润滑导向方法兰型	LMKP □ UU–MX	LHIFS–MX □	M–LHIFS–MX □
自润滑导向方法兰型 (镀镍)	LMKP □ AUU–MX	LHIFSM–MX □	M–LHIFSM–MX □
自润滑导向椭圆法兰型	LMHP □ UU–MX	LHIFC–MX □	M–LHIFC–MX □
自润滑导向椭圆法兰型 (镀镍)	LMHP □ AUU–MX	LHIFCM–MX □	M–LHIFCM–MX □
自润滑加长导向圆法兰型	LMFP □ LUU–MX	LHIRW–MX □	M–LHIRW–MX □
自润滑加长导向圆法兰型 (镀镍)	LMFP □ LAUU–MX	LHIRWM–MX □	M–LHIRWM–MX □
自润滑加长导向方法兰型	LMKP □ LUU–MX	LHISW–MX □	M–LHISW–MX □
自润滑加长导向方法兰型 (镀镍)	LMKP □ LAUU–MX	LHISWM–MX □	M–LHISWM–MX □
自润滑加长导向椭圆法兰型	LMHP □ LUU–MX	LHICW–MX □	M–LHICW–MX □
自润滑加长导向椭圆法兰型(镀镍)	LMHP □ LAUU–MX	LHICWM–MX □	M–LHICWM–MX □
自润滑中间圆法兰型	LMFC □ LUU–MX	LHMRW–MX □	M–LHMRW–MX □
自润滑中间圆法兰型 (镀镍)	LMFC □ LAUU–MX	LHMRWM–MX □	M–LHMRWM–MX □
自润滑中间方法兰型	LMKC □ LUU–MX	LHMSW–MX □	M–LHMSW–MX □
自润滑中间方法兰型 (镀镍)	LMKC □ LAUU–MX	LHMSWM–MX □	M–LHMSWM–MX □
自润滑中间椭圆法兰型	LMHC □ LUU–MX	LHMCW–MX □	M–LHMCW–MX □
自润滑中间椭圆法兰型 (镀镍)	LMHC □ LAUU–MX	LHMCWM–MX □	M–LHMCWM–MX □

备注：以上对照表 MISUMI 镀镍 (型号后面加 M) 产品是用不锈钢钢球。

名称 / 品牌	ESU	MISUMI	YHDA
三倍加长圆法兰型	LMF □ TUU	LHKRNL □	–
三倍加长圆法兰型 (镀镍)	LMF □ TAUU	LHKRL □	–
三倍加长方法兰型	LMK □ TUU	LHKSNL □	–
三倍加长方法兰型 (镀镍)	LMK □ TAUU	LHKSL □	–
三倍加长椭圆法兰型	LMH □ TUU	LHKCNL □	–
三倍加长椭圆法兰型 (镀镍)	LMH □ TAUU	LHKCL □	–
三倍加长导向圆法兰型	LMFP □ TUU	LHKIRNL □	–
三倍加长导向圆法兰型 (镀镍)	LMFP □ TAUU	LHKIRL □	–
三倍加长导向方法兰型	LMKP □ TUU	LHKISNL □	–
三倍加长导向方法兰型 (镀镍)	LMKP □ TAUU	LHKISL □	–
三倍加长导向椭圆法兰型	LMHP □ TUU	LHKICNL □	–
三倍加长导向椭圆法兰型(镀镍)	LMHP □ TAUU	LHKICL □	–
三倍中间圆法兰型	LMFC □ TUU	LHKMRNL □	–
三倍中间圆法兰型 (镀镍)	LMFC □ TAUU	LHKMRL □	–
三倍中间方法兰型	LMKC □ TUU	LHKMSNL □	–
三倍中间方法兰型 (镀镍)	LMKC □ TAUU	LHKMSL □	–
三倍中间椭圆法兰型	LMHC □ TUU	LHKMCNL □	–
三倍中间椭圆法兰型 (镀镍)	LMHC □ TAUU	LHKMCL □	–
紧凑标准型	LMC □ UU	LMK □	LMD21–d □
紧凑标准型 (镀镍)	LMC □ AUU	–	–
紧凑加长型	LMC □ LUU	LMKW □	LMD31–d □
紧凑加长型 (镀镍)	LMC □ LAUU	–	–
紧凑圆法兰型	LMCF □ UU	LHRK □	–
紧凑圆法兰型 (镀镍)	LMCF □ AUU	LHRKM □	LME53–d □
紧凑方法兰型	LMCK □ UU	LHSK □	–
紧凑方法兰型 (镀镍)	LMCK □ AUU	LHSKM □	LME63–d □
紧凑椭圆法兰型	LMCH □ UU	LHCK □	–
紧凑椭圆法兰型 (镀镍)	LMCH □ AUU	LHCKM □	LME73–d □
紧凑加长圆法兰型	LMCF □ LUU	LHRKW □	–
紧凑加长圆法兰型 (镀镍)	LMCF □ LAUU	LHRKWM □	LMG53–d □
紧凑加长方法兰型	LMCK □ LUU	LHSKW □	–
紧凑加长方法兰型 (镀镍)	LMCK □ LAUU	LHSKWM □	LMG63–d □
紧凑加长椭圆法兰型	LMCH □ LUU	LHCKW □	
紧凑加长椭圆法兰型 (镀镍)	LMCH □ LAUU	LHCKWM □	LMG73–d □
紧凑导向圆法兰型	LMCFP □ UU	LHIRK □	LMJ53–d □
紧凑导向圆法兰型 (镀镍)	LMCFP □ AUU	–	–
紧凑导向方法兰型	LMCKP □ UU	LHISK □	LMJ63–d □
紧凑导向方法兰型 (镀镍)	LMCKP □ AUU	–	–
紧凑导向椭圆法兰型	LMCHP □ UU	LHICK □	LMJ73–d □
紧凑导向椭圆法兰型 (镀镍)	LMCHP □ AUU		
紧凑加长导向圆法兰型	LMCFP □ LUU	LHIRKW □	LML53–d □
紧凑加长导向圆法兰型 (镀镍)	LMCFP □ LAUU	–	–
紧凑加长导向方法兰型	LMCKP □ LUU	LHISKW □	LML63–d □
紧凑加长导向方法兰型 (镀镍)	LMCKP □ LAUU	–	–
紧凑加长导向椭圆法兰型	LMCHP □ LUU	LHICKW □	LML73–d □
紧凑加长导向椭圆法兰型(镀镍)	LMCHP □ LAUU	–	–
紧凑中间圆法兰型	LMCFC □ LUU	LHMRKW □	–
紧凑中间圆法兰型 (镀镍)	LMCFC □ LAUU	–	–
紧凑中间方法兰型	LMCKC □ LUU	LHMSKW □	
紧凑中间方法兰型 (镀镍)	LMCKC □ LAUU	–	–
紧凑中间椭圆法兰型	LMCHC □ LUU	LHMCKW □	–
紧凑中间椭圆法兰型 (镀镍)	LMCHC □ LAUU	–	–

名称 / 品牌	ESU	MISUMI	YHDA
中型滑块型	SC □ RUU	LHBBD	LMW21–d □
双倍延长滑块型	SC □ EUU	LHBBS	LMW61–d □
三倍加长滑块型	SC □ TUU	LHBBL	LMW71–d □

亚标标准型直线轴承

LM □ UU Series

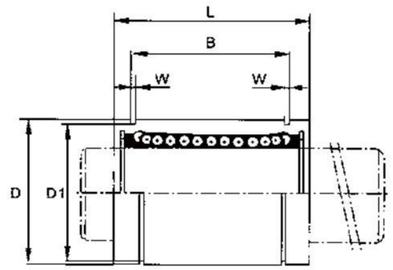

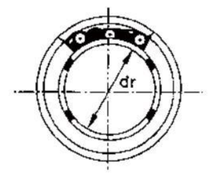

材质表

型号 Model No.	生产标准 Production Standards	外壳 Outer Coving			滚珠 Balls		保持器 Retainer		附件（密封件）材质 Seals Material	
		材质 Material	硬度 (HRC) Hardness	表面处理 Treatment Of Surfaces	材质 Material	硬度 (HRC) Hardness	材质 Material	使用温度℃ Holder Working Temperature	骨架 Skeleton	橡胶 Rubber
LM □ UU	GBT/16940-2012	Gcr15	60 ~ 64	–	Gcr15	61 ~ 66	树脂 Resin	-20 ~ 80	65Mn	丁腈胶 Nitrile Rubber
LM □ AUU	GBT/16940-2012	Gcr15	60 ~ 64	无电解镀镍 Electroless Nickel Plating	Gcr15	61 ~ 66	树脂 Resin	-20 ~ 80	65Mn	丁腈胶 Nitrile Rubber
LM □ M	GBT/16940-2012	Gcr15	60 ~ 64	–	Gcr15	61 ~ 66	08F	-20 ~ 150	65Mn	–

LM □ UU

型号 Model No.		球列数 Number Of Balls Rows	重量 Weight (g)	主要尺寸 Main Dimensions										径向跳动 Eccentricity (Max.)	基本额定载荷 Basic Load Rating	
树脂保持器 Resin Retainer	钢保持器 Steel Retainer			内径 Inscribed Circle Diameter		外径 Outer Diameter		长度 Length		外止动槽 Locking Groove			W		C (kgf)	Co (kgf)
				dr	公差 Tolerance	D	公差 Tolerance	L	公差 Tolerance	B	公差 Tolerance	D1				
LM3		4	1.35	3	0 -0.008	7	0 -0.009	10	0 -0.12					0.008	7	11
LM4		4	1.9	4		8		12						0.008	9	13
LM5UU		4	4	5		10		15		10.2	0 -0.20	9.6	1.1	0.008	17	21
LM6UU	LM6M	4	7.6	6	0 -0.009	12	0 -0.011	19	0 -0.20	13.5		11.5	1.1	0.012	21	27
LM8SUU		4	10.4	8		15		17		11.5		14.3	1.1	0.012	18	23
LM8UU	LM8M	4	15	8		15		24		17.5		14.3	1.1	0.012	27	41
LM10UU	LM10M	4	29.5	10		19	0 -0.013	29		22		18	1.3	0.012	38	56
LM12UU	LM12M	4	31.5	12		21		30		23		20	1.3	0.012	42	61
LM13UU	LM13M	4	43	13		23		32		23		22	1.3	0.012	52	79
LM16UU	LM16M	5	69	16		28		37		26.5		27	1.6	0.012	79	120
LM20UU	LM20M	5	87	20	0 -0.010	32	0 -0.016	42		30.5		30.5	1.6	0.015	88	140
LM25UU	LM25M	6	220	25		40		59	0 -0.30	41	0 -0.30	38	1.85	0.015	100	160
LM30UU	LM30M	6	250	30		45		64		44.5		43	1.85	0.015	160	220
LM35UU	LM35M	6	390	35	0 -0.012	52	0 -0.019	70		49.5		49	2.1	0.020	170	320
LM40UU	LM40M	6	585	40		60		80		60.5		57	2.1	0.020	220	410
LM50UU		6	1580	50		80		100		74		76.5	2.6	0.020	390	810
LM60UU		6	1860	60	0 -0.015	90	0 -0.022	110		85		86.5	3.15	0.025	480	1020
LM80UU		6	4420	80		120		140	0 -0.40	105.5	0 -0.40	116	4.15	0.025	735	1600
LM100UU		6	8600	100	0 -0.020	150	0 -0.025	175		125.5		145	4.15	0.030	735	1600

亚标间隙调整型直线轴承

LM □ UU-AJ Series

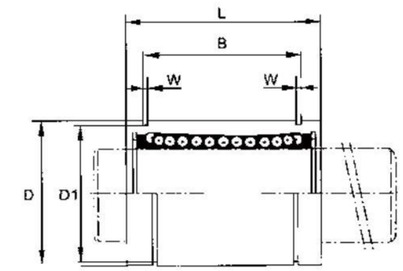

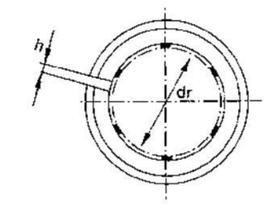

材质表

型号 Model No.	生产标准 Production Standards	外壳 Outer Coving			滚珠 Balls		保持器 Retainer		附件（密封件）材质 Seals Material	
		材质 Material	硬度 (HRC) Hardness	表面处理 Treatment Of Surfaces	材质 Material	硬度 (HRC) Hardness	材质 Material	使用温度℃ Holder Working Temperature	骨架 Skeleton	橡胶 Rubber
LM □ UU-AJ	GBT/16940-2012	Gcr15	60 ~ 64	–	Gcr15	61 ~ 66	树脂 Resin	-20 ~ 80	65Mn	丁腈胶 Nitrile Rubber
LM □ AUU-AJ	GBT/16940-2012	Gcr15	60 ~ 64	无电解镀镍 Electroless Nickel Plating	Gcr15	61 ~ 66	树脂 Resin	-20 ~ 80	65Mn	丁腈胶 Nitrile Rubber
LM □ M-AJ	GBT/16940-2012	Gcr15	60 ~ 64	–	Gcr15	61 ~ 66	08F	-20 ~ 150	65Mn	–

LM □ UU-AJ

型号 Model No.		球列数 Number Of Balls Rows	重量 Weight (g)	主要尺寸 Main Dimensions											径向跳动 Eccentricity (Max.)	基本额定载荷 Basic Load Rating	
树脂保持器 Resin Retainer	钢保持器 Steel Retainer			内径 Inscribed Circle Diameter		外径 Outer Diameter		长度 Length		外止动槽 Locking Groove			W	h		C (kgf)	Co (kgf)
				dr	公差 Tolerance	D	公差 Tolerance	L	公差 Tolerance	B	公差 Tolerance	D1					
LM6UU-AJ	LM6M-AJ	4	7.6	6	0 -0.009	12	0 -0.011	19	0-0.20	13.5	0 -0.20	11.5	1.1	1	0.012	21	27
LM8SUU-AJ		4	10	8		15		17		11.5		14.3	1.1	1	0.012	18	23
LM8UU-AJ	LM8M-AJ	4	14.7	8		15		24		17.5		14.3	1.1	1	0.012	27	41
LM10UU-AJ	LM10M-AJ	4	29	10		19	0 -0.013	29		22		18	1.3	1	0.012	38	56
LM12UU-AJ	LM12M-AJ	4	31	12		21		30		23		20	1.3	1.5	0.012	42	61
LM13UU-AJ	LM13M-AJ	4	42	13		23		32		23		22	1.3	1.5	0.012	52	79
LM16UU-AJ	LM16M-AJ	5	68	16		28		37		26.5		27	1.6	1.5	0.012	79	120
LM20UU-AJ	LM20M-AJ	5	85	20	0 -0.010	32	0 -0.016	42		30.5		30.5	1.6	1.5	0.015	88	140
LM25UU-AJ	LM25M-AJ	6	216	25		40		59	0 -0.30	41	0 -0.30	38	1.85	2	0.015	100	160
LM30UU-AJ	LM30M-AJ	6	245	30		45		64		44.5		43	1.85	2.5	0.015	160	220
LM35UU-AJ	LM35M-AJ	6	384	35	0 -0.012	52	0 -0.019	70		49.5		49	2.1	2.5	0.020	170	320
LM40UU-AJ	LM40M-AJ	6	579	40		60		80		60.5		57	2.1	3	0.020	220	410
LM50UU-AJ		6	1560	50		80		100		74		76.5	2.6	3	0.020	390	810
LM60UU-AJ		6	1820	60	0 -0.015	90	0 -0.022	110		85		86.5	3.15	3	0.025	480	1020
LM80UU-AJ		6	4420	80		120		140		105.5	0 -0.40	116	4.15	3	0.025	735	1600
LM100UU-AJ		6	8540	100	0 -0.020	150	0 -0.025	175	0-0.40	125.5		145	4.15	3	0.031	735	1600

亚标开口型直线轴承

LM □ UU-OP Series

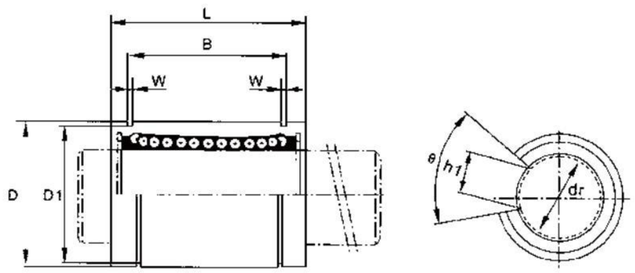

材质表

型号 Model No.	生产标准 Production Standards	外壳 Outer Coving			滚珠 Balls		保持器 Retainer		附件（密封件）材质 Seals Material	
		材质 Material	硬度 (HRC) Hardness	表面处理 Treatment Of Surfaces	材质 Material	硬度 (HRC) Hardness	材质 Material	使用温度℃ Holder Working Temperature	骨架 Skeleton	橡胶 Rubber
LM □ UU-OP	GBT/16940-2012	Gcr15	60 ~ 64	–	Gcr15	61 ~ 66	树脂 Resin	-20 ~ 80	65Mn	丁腈胶 Nitrile Rubber
LM □ AUU-OP	GBT/16940-2012	Gcr15	60 ~ 64	无电解镀镍 Electroless Nickel Plating	Gcr15	61 ~ 66	树脂 Resin	-20 ~ 80	65Mn	丁腈胶 Nitrile Rubber
LM □ M-OP	GBT/16940-2012	Gcr15	60 ~ 64	–	Gcr15	61 ~ 66	08F	-20 ~ 150	65Mn	–

LM □ UU-OP

型号 Model No.		球列数 Number of Balls Rows	重量 Weight (g)	主要尺寸 Main Dimensions												径向跳动 Eccentricity (Max.)	基本额定载荷 Basic Load Rating	
树脂保持器 Resin Retainer	钢保持器 Steel Retainer			内径 Inscribed Circle Diameter		外径 Outer Diameter		长度 Length		外止动槽 LOCKING GROOVE			W	h1	θ		C (kgf)	Co (kgf)
				dr	公差 Tolerance	D	公差 Tolerance	L	公差 Tolerance	B	公差 Tolerance	D1						
LM10UU-OP		3	23	10	0 -0.009	19	0 -0.013	29	0 -0.20	22	0 -0.20	18	1.3	6.8	80°	0.012	38	56
LM12UU-OP	LM12M-OP	3	25	12		21		30		23		20	1.3	8	80°	0.012	42	61
LM13UU-OP	LM13M-OP	3	34	13		23		32		23		22	1.3	9	80°	0.012	52	79
LM16UU-OP	LM16M-OP	4	52	16		28		37		26.5		27	1.6	11	80°	0.012	79	120
LM20UU-OP	LM20M-OP	4	69	20	0 -0.010	32	0 -0.016	42		30.5		30.5	1.6	11	60°	0.015	88	140
LM25UU-OP	LM25M-OP	5	188	25		40		59	0 -0.30	41	0 -0.30	38	1.85	12.5	50°	0.015	100	160
LM30UU-OP	LM30M-OP	5	210	30		45		64		44.5		43	1.85	15	50°	0.015	160	220
LM35UU-OP	LM35M-OP	5	335	35	0 -0.012	52	0 -0.019	70		49.5		49	2.1	17.5	50°	0.020	170	320
LM40UU-OP	LM40M-OP	5	500	40		60		80		60.5		57	2.1	20	50°	0.020	220	410
LM50UU-OP		5	1340	50		80		100		74		76.5	2.6	25	50°	0.020	390	810
LM60UU-OP		5	1610	60	0 -0.015	90	0 -0.022	110		85		86.5	3.15	30	50°	0.025	480	1020
LM80UU-OP		5	3650	80		120		140	0 -0.40	105.5	0 -0.40	116	4.15	40	50°	0.025	735	1600

短型直线轴承

LM □ NUU Series

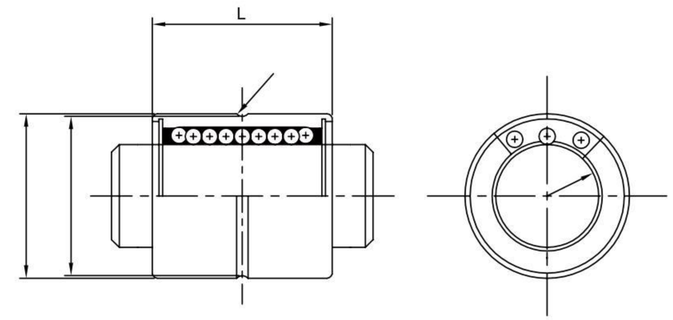

材质表

型号 Model No.	生产标准 Production Standards	外壳 Outer Coving			滚珠 Balls		保持器 Retainer		附件（密封件）材质 Seals Material	
		材质 Material	硬度 (HRC) Hardness	表面处理 Treatment Of Surfaces	材质 Material	硬度 (HRC) Hardness	材质 Material	使用温度℃ Holder Working Temperature	骨架 Skeleton	橡胶 Rubber
LM □ NUU	GBT/16940-2012	Gcr15	60 ~ 64	–	Gcr15	61 ~ 66	树脂 Resin	-20 ~ 80	65Mn	丁腈胶 Nitrile Rubber
LM □ NAUU	GBT/16940-2012	Gcr15	60 ~ 64	无电解镀镍 Electroless Nickel Plating	Gcr15	61 ~ 66	树脂 Resin	-20 ~ 80	65Mn	丁腈胶 Nitrile Rubber

LM □ NUU

型号 Model No.	球列数 Number Of Balls Rows	重量 Weight (g)	主要尺寸 Main Dimensions								径向跳动 Eccentricity (Max.)	基本额定载荷 Basic Load Rating	
			内径 Inscribed Circle Diameter		外径 Outer Diameter		长度 Length		外止动槽 Locking Groove			C (kgf)	Co (kgf)
			dr	公差 Tolerance	D	公差 Tolerance	L	公差 Tolerance	R	D1			
LM6NUU	4	6.6	6	0 -0.009	12	0 -0.011	16	0 -0.20	1	11.4	0.012	11.3	15.5
LM8NUU	4	14.7	8		15		20		1	14.4		15.5	22.6
LM10NUU	4	26.1	10		19	0 -0.013	25		1.2	18.2		25.4	35.9
LM12NUU	4	28.6	12		21		25		1.2	20.2		31.7	40.7
LM13NUU	4	36.3	13		23		25		1.2	22.2		32.0	41.3
LM16NUU	5	60.0	16		28		30		1.5	27		58.2	72.4
LM20NUU	5	81.6	20	0 -0.010	32	0 -0.016*	35		1.5	31	0.015	77.7	103.4
LM25NUU	6	165	25		40		45	0 -0.30	1.5	39		86.2	153.2
LM30NUU	6	185	30		45		50		1.5	44		112.0	198.5

亚标标准加长型直线轴承

LM □ LUU Series

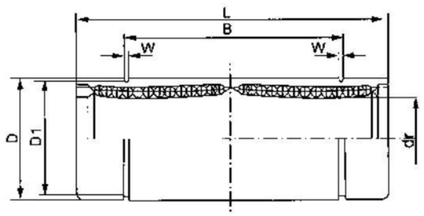

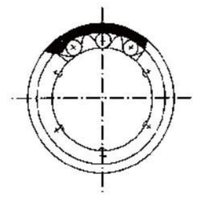

材质表

型号 Model No.	生产标准 Production Standards	外壳 Outer Coving			滚珠 Balls		保持器 Retainer		附件（密封件）材质 Seals Material	
		材质 Material	硬度 (HRC) Hardness	表面处理 Treatment Of Surfaces	材质 Material	硬度 (HRC) Hardness	材质 Material	使用温度℃ Holder Working Temperature	骨架 Skeleton	橡胶 Rubber
LM □ LUU	GBT/16940-2012	Gcr15	60 ~ 64	–	Gcr15	61 ~ 66	树脂 Resin	-20 ~ 80	65Mn	丁腈胶 Nitrile Rubber
LM □ LAUU	GBT/16940-2012	Gcr15	60 ~ 64	无电解镀镍 Electroless Nickel Plating	Gcr15	61 ~ 66	树脂 Resin	-20 ~ 80	65Mn	丁腈胶 Nitrile Rubber
LM □ LM	GBT/16940-2012	Gcr15	60 ~ 64	–	Gcr15	61 ~ 66	08F	-20 ~ 150	65Mn	–

LM □ LUU

型号 Model No.		球列数 Number Of Balls Rows	重量 Weight (g)	主要尺寸 Main Dimensions										径向跳动 Eccentricity (Max.)	基本额定载荷 Basic Load Rating	
树脂保持器 Resin Retainer	钢保持器 Steel Retainer			内径 Inscribed Circle Diameter		外径 Outer Diameter		长度 Length		外止动槽 Locking Groove			W		C (kgf)	Co (kgf)
				dr	公差 Tolerance	D	公差 Tolerance	L	公差 Tolerance	B	公差 Tolerance	D1				
LM4LUU		4	4.8	4	0 -0.010	8	0 -0.011	23	0 -0.30	–	–	–	–	0.010	18	25
LM5LUU		4	11	5		10		28		20.4	0 -0.30	9.6	1.1	0.010	26.1	41.2
LM6LUU	LM6LM	4	16	6		12	0 -0.013	35		27		11.5	1.1	0.015	33	54
LM8LUU	LM8LM	4	31	8		15		45		35		14.3	1.1	0.015	44	80
LM10LUU	LM10LM	4	62	10		19	0 -0.016	55		44		18	1.3	0.015	60	112
LM12LUU	LM12LM	4	80	12		21		57		46		20	1.3	0.015	83	160
LM13LUU	LM13LM	4	90	13		23		61		46		22	1.3	0.015	83	160
LM16LUU	LM16LM	5	145	16		28		70		53		27	1.6	0.015	126	240
LM20LUU	LM20LM	5	180	20	0 -0.012	32	0 -0.019	80		61		30.5	1.6	0.020	143	280
LM25LUU	LM25LM	6	440	25		40		112	0 -0.40	82	0 -0.40	38	1.85	0.020	159	320
LM30LUU	LM30LM	6	480	30		45		123		89		43	1.85	0.020	254	560
LM35LUU	LM35LM	6	795	35	0 -0.015	52	0 -0.022	135		99		49	2.1	0.025	270	640
LM40LUU	LM40LM	6	1170	40		60		151		121		57	2.1	0.025	350	820
LM50LUU		6	3100	50		80		192		148		76.5	2.6	0.025	620	1622
LM60LUU		6	3500	60	0 -0.020	90	0 -0.025	209		170		86.5	3.15	0.025	770	2040

亚标圆法兰型直线轴承

LMF □ UU Series

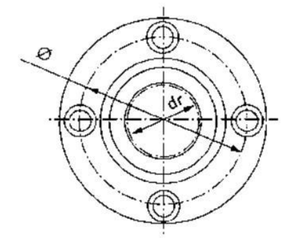

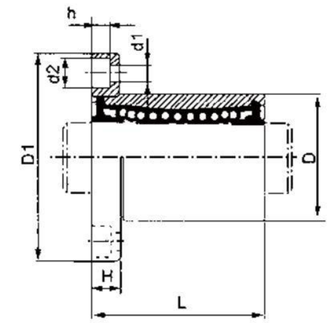

材质表

型号 Model No.	生产标准 Production Standards	外壳 Outer Coving			滚珠 Balls		保持器 Retainer		附件（密封件）材质 Seals Material	
		材质 Material	硬度 (HRC) Hardness	表面处理 Treatment Of Surfaces	材质 Material	硬度 (HRC) Hardness	材质 Material	使用温度℃ Holder Working Temperature	骨架 Skeleton	橡胶 Rubber
LMF □ UU	GBT/16940-2012	Gcr15	60 ~ 64	–	Gcr15	61 ~ 66	树脂 Resin	-20 ~ 80	65Mn	丁腈胶 Nitrile Rubber
LMF □ AUU	GBT/16940-2012	Gcr15	60 ~ 64	无电解镀镍 Electroless Nickel Plating	Gcr15	61 ~ 66	树脂 Resin	-20 ~ 80	65Mn	丁腈胶 Nitrile Rubber
LMF □ M	GBT/16940-2012	Gcr15	60 ~ 64	–	Gcr15	61 ~ 66	08F	-20 ~ 150	65Mn	–

LMF □ UU

型号 Model No.		球列数 Number of Balls Rows	重量 Weight (g)	主要尺寸 Main Dimensions													法兰垂直度 Squareness	径向跳动 Eccentricity (Max.)	基本额定载荷 Basic Load Rating	
树脂保持器 Resin Retainer	钢保持器 Steel Retainer			内径 Inscribed Circle Diameter		外径 Outer Diameter		长度 Length		法兰 Flange			联接孔 Hole For Attachment						C (kgf)	Co (kgf)
				dr	公差 Tolerance	D	公差 Tolerance	L	公差 Tolerance	D1	H	Φ	d1	d2	h					
LMF6UU	LMF6M	4	24	6	0 -0.009	12	0 -0.011	19	0 -0.20	28	5	20	3.5	6	3.1	0.012	0.012		21	27
LMF8SUU		4	32	8		15		17		32	5	24	3.5	6	3.1	0.012	0.012		18	22
LMF8UU	LMF8M	4	37	8		15		24		32	5	24	3.5	6	3.1	0.012	0.012		28	40
LMF10UU	LMF10M	4	72	10		19	0 -0.013	29		40	6	29	4.5	7.5	4.1	0.012	0.012		38	56
LMF12UU	LMF12M	4	76	12		21		30		42	6	32	4.5	7.5	4.1	0.012	0.012		52	80
LMF13UU	LMF13M	4	88	13		23		32		43	6	33	4.5	7.5	4.1	0.012	0.012		52	80
LMF16UU	LMF16M	5	120	16		28		37		48	6	38	4.5	7.5	4.1	0.012	0.012		79	120
LMF20UU	LMF20M	5	180	20	0 -0.010	32	0 -0.016	42		54	8	43	5.5	9	5.1	0.015	0.015		90	140
LMF25UU	LMF25M	6	340	25		40		59	0 -0.30	62	8	51	5.5	9	5.1	0.015	0.015		100	160
LMF30UU	LMF30M	6	470	30		45		64		74	10	60	6.6	11	6.1	0.015	0.015		160	280
LMF35UU	LMF35M	6	650	35	0 -0.012	52	0 -0.019	70		82	10	67	6.6	11	6.1	0.020	0.020		170	320
LMF40UU	LMF40M	6	1060	40		60		80		96	13	78	9	14	8.1	0.020	0.020		220	410
LMF50UU		6	2200	50		80		100		116	13	98	9	14	8.1	0.020	0.020		390	810
LMF60UU		6	3000	60	0 -0.015	90	0 -0.022	110		134	18	112	11	17.5	10.8	0.025	0.025		480	1020
LMF80UU		6	5800	80		120		140	0 -0.40	164	18	142	11	17.5	10.8	0.025	0.025		735	1600
LMF100UU		6	10600	100	0 -0.020	150	0 -0.029	175	0 -0.30	200	20	175	14	20	13.1	0.03	0.03		1410	3481

亚标方法兰型直线轴承

LMK □ UU Series

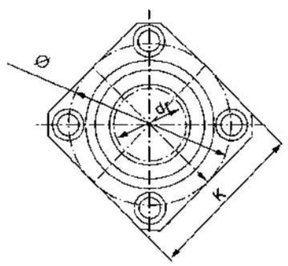

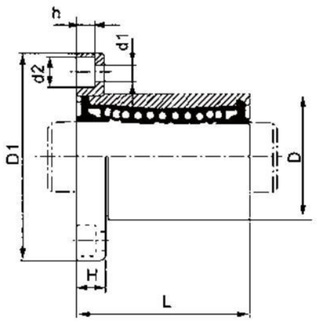

材质表

型号 Model No.	生产标准 Production Standards	外壳 Outer Coving			滚珠 Balls		保持器 Retainer		附件（密封件）材质 Seals Material	
		材质 Material	硬度 (HRC) Hardness	表面处理 Treatment Of Surfaces	材质 Material	硬度 (HRC) Hardness	材质 Material	使用温度℃ Holder Working Temperature	骨架 Skeleton	橡胶 Rubber
LMK □ UU	GBT/16940-2012	Gcr15	60 ~ 64	–	Gcr15	61 ~ 66	树脂 Resin	-20 ~ 80	65Mn	丁腈胶 Nitrile Rubber
LMK □ AUU	GBT/16940-2012	Gcr15	60 ~ 64	无电解镀镍 Electroless Nickel Plating	Gcr15	61 ~ 66	树脂 Resin	-20 ~ 80	65Mn	丁腈胶 Nitrile Rubber
LMK □ M	GBT/16940-2012	Gcr15	60 ~ 64	–	Gcr15	61 ~ 66	08F	-20 ~ 150	65Mn	–

LMK □ UU

型号 Model No.		球列数 Number of Balls Rows	重量 Weight (g)	主要尺寸 Main Dimensions													法兰垂直度 Squareness	径向跳动 Eccentricity (Max.)	基本额定载荷 Basic Load Rating	
树脂保持器 Resin Retainer	钢保持器 Steel Retainer			内径 Inscribed Circle Diameter		外径 Outer Diameter		长度 Length		法兰 Flange				联接孔 Hole For Attachment					C (kgf)	Co (kgf)
				dr	公差 Tolerance	D	公差 Tolerance	L	公差 Tolerance	D1	K	H	Φ	d1	d2	h				
LMK6UU	LMK6M	4	18	6	0 −0.009	12	0 −0.011	19	0 −0.20	28	22	5	20	3.5	6	3.1	0.012	0.012	21	27
LMK8SUU		4	24	8		15		17		32	25	5	24	3.5	6	3.1	0.012	0.012	18	22
LMK8UU	LMK8M	4	29	8		15		24		32	25	5	24	3.5	6	3.1	0.012	0.012	28	40
LMK10UU	LMK10M	4	52	10		19	0 −0.013	29		40	30	6	29	4.5	7.5	4.1	0.012	0.012	38	56
LMK12UU	LMK12M	4	57	12		21		30		42	32	6	32	4.5	7.5	4.1	0.012	0.012	52	80
LMK13UU	LMK13M	4	72	13		23		32		43	34	6	33	4.5	7.5	4.1	0.012	0.012	52	80
LMK16UU	LMK16M	5	104	16		28		37		48	37	6	38	4.5	7.5	4.1	0.012	0.012	79	120
LMK20UU	LMK20M	5	145	20	0 −0.010	32	0 −0.016	42		54	42	8	43	5.5	9	5.1	0.015	0.015	90	140
LMK25UU	LMK25M	6	300	25		40		59	0 −0.30	62	50	8	51	5.5	9	5.1	0.015	0.015	100	160
LMK30UU	LMK30M	6	375	30		45		64		74	58	10	60	6.6	11	6.1	0.015	0.015	160	280
LMK35UU	LMK35M	6	560	35	0 −0.012	52	0 −0.019	70		82	64	10	67	6.6	11	6.1	0.020	0.020	170	320
LMK40UU	LMK40M	6	880	40		60		80		96	75	13	78	9	14	8.1	0.020	0.020	220	410
LMK50UU		6	2000	50		80		100		116	92	13	98	9	14	8.1	0.020	0.020	390	810
LMK60UU		6	2560	60	0 −0.015	90	0 −0.022	110		134	106	18	112	11	17.5	10.8	0.025	0.025	480	1020
LMK80UU		6	5300	80		120		140	0 −0.40	164	136	18	142	11	17.5	10.8	0.025	0.025	735	1600
LMK100UU		6	9900	100	0 −0.020	150	0 −0.029	175	0 −0.30	200	170	20	175	14	20	13.1	0.03	0.03	1410	3481

亚标椭圆法兰型直线轴承

LMH □ UU Series

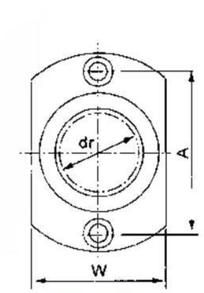

LMH6-LMH13

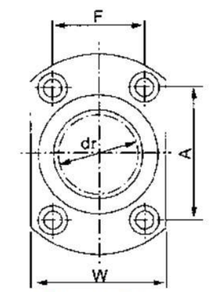

LMH16-LMH40

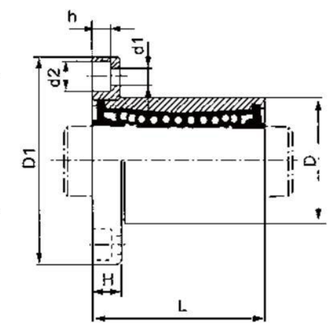

材质表

型号 Model No.	生产标准 Production Standards	外壳 Outer Coving			滚珠 Balls		保持器 Retainer		附件（密封件）材质 Seals Material	
		材质 Material	硬度 (HRC) Hardness	表面处理 Treatment Of Surfaces	材质 Material	硬度 (HRC) Hardness	材质 Material	使用温度℃ Holder Working Temperature	骨架 Skeleton	橡胶 Rubber
LMH □ UU	GBT/16940-2012	Gcr15	60 ~ 64	–	Gcr15	61 ~ 66	树脂 Resin	-20 ~ 80	65Mn	丁腈胶 Nitrile Rubber
LMH □ AUU	GBT/16940-2012	Gcr15	60 ~ 64	无电解镀镍 Electroless Nickel Plating	Gcr15	61 ~ 66	树脂 Resin	-20 ~ 80	65Mn	丁腈胶 Nitrile Rubber
LMH □ M	GBT/16940-2012	Gcr15	60 ~ 64	–	Gcr15	61 ~ 66	08F	-20 ~ 150	65Mn	–

LMH □ UU

型号 Model No.		球列数 Number of Balls Rows	重量 Weight (g)	主要尺寸 Main Dimensions														法兰垂直度 Squareness	径向跳动 Eccentricity (Max.)	基本额定载荷 Basic Load Rating	
树脂保持器 Resin Retainer	钢保持器 Steel Retainer			内径 Inscribed Circle Diameter		外径 Outer Diameter		长度 Length		法兰 Flange					联接孔 Hole For Attachment					C (kgf)	Co (kgf)
				dr	公差 Tolerance	D	公差 Tolerance	L	公差 Tolerance	D1	W	H	A	F	d1	d2	h				
LMH6UU	LMH6M	4	21	6	0 −0.009	12	0 −0.011	19	0 −0.20	28	18	5	20	–	3.5	6	3.1	0.012	0.012	21	27
LMH8UU	LMH8M	4	33	8		15		24		32	21	5	24	–	3.5	6	3.1	0.012	0.012	27	41
LMH10UU	LMH10M	4	64	10		19	0 −0.013	29		40	25	6	29	–	4.5	7.5	4.1	0.012	0.012	38	56
LMH12UU	LMH12M	4	68	12		21		30		42	27	6	32	–	4.5	7.5	4.1	0.012	0.012	42	61
LMH13UU	LMH13M	4	81	13		23		32		43	29	6	33	–	4.5	7.5	4.1	0.012	0.012	52	79
LMH16UU	LMH16M	5	112	16		28		37		48	34	6	31	22	4.5	7.5	4.1	0.012	0.012	79	120
LMH20UU	LMH20M	5	167	20	0 −0.010	32	0 −0.016	42		54	38	8	36	24	5.5	9	5.1	0.015	0.015	88	140
LMH25UU	LMH25M	6	325	25		40		59	0 −0.30	62	46	8	40	32	5.5	9	5.1	0.015	0.015	100	160
LMH30UU	LMH30M	6	388	30		45		64		74	51	10	49	35	6.6	11	6.1	0.015	0.015	160	280
LMH35UU	LMH35M	6	590	35	0 −0.012	52	0 −0.019	70		82	58	10	55	38	6.6	11	6.1	0.020	0.020	170	320
LMH40UU	LMH40M	6	910	40		60		80		96	66	13	64	45	9	14	8.1	0.020	0.020	220	410
LMH50UU	LMH50M	6	2050	50	0 −0.012	80	0 −0.019	100		116	86	13	80	56	9	14	8.1	0.020	0.020	382	794

亚标加长圆法兰型直线轴承

LMF □ LUU Series

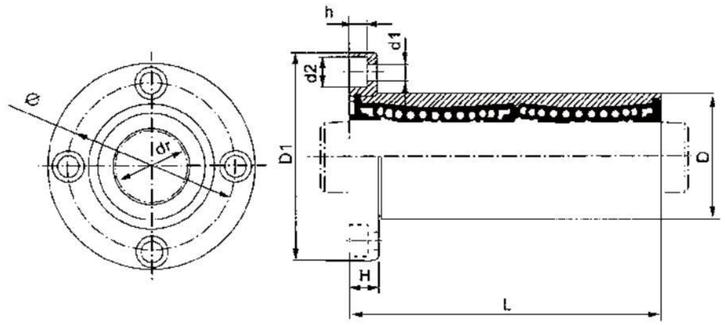

材质表

型号 Model No.	生产标准 Production Standards	外壳 Outer Coving			滚珠 Balls		保持器 Retainer		附件（密封件）材质 Seals Material	
		材质 Material	硬度 (HRC) Hardness	表面处理 Treatment Of Surfaces	材质 Material	硬度 (HRC) Hardness	材质 Material	使用温度℃ Holder Working Temperature	骨架 Skeleton	橡胶 Rubber
LMF □ LUU	GBT/16940–2012	Gcr15	60 ~ 64	–	Gcr15	61 ~ 66	树脂 Resin	–20 ~ 80	65Mn	丁腈胶 Nitrile Rubber
LMF □ LAUU	GBT/16940–2012	Gcr15	60 ~ 64	无电解镀镍 Electroless Nickel Plating	Gcr15	61 ~ 66	树脂 Resin	–20 ~ 80	65Mn	丁腈胶 Nitrile Rubber
LMF □ LM	GBT/16940–2012	Gcr15	60 ~ 64	–	Gcr15	61 ~ 66	08F	–20 ~ 150	65Mn	–

LMH □ LUU

型号 Model No.		球列数 Number of Balls Rows	重量 Weight (g)	主要尺寸 Main Dimensions												法兰垂直度 Squareness	径向跳动 Eccentricity (Max.)	基本额定载荷 Basic Load Rating	
树脂保持器 Resin Retainer	钢保持器 Steel Retainer			内径 Inscribed Circle Diameter		外径 Outer Diameter		长度 Length		法兰 Flange			联接孔 Hole For Attachment					C (kgf)	Co (kgf)
				dr	公差 Tolerance	D	公差 Tolerance	L	公差 Tolerance	D1	H	Φ	d1	d2	h				
LMF6LUU	LMF6LM	4	31	6	0 –0.010	12	0 –0.013	35	0 –0.30	28	5	20	3.5	6	3.1	0.015	0.015	33	54
LMF8LUU	LMF8LM	4	51	8		15		45		32	5	24	3.5	6	3.1	0.015	0.015	44	80
LMF10LUU	LMF10LM	4	98	10		19	0 –0.016	55		40	6	29	4.5	7.5	4.1	0.015	0.015	60	112
LMF12LUU	LMF12LM	4	110	12		21		57		42	6	32	4.5	7.5	4.1	0.015	0.015	83	160
LMF13LUU	LMF13LM	4	130	13		23		61		43	6	33	4.5	7.5	4.1	0.015	0.015	83	160
LMF16LUU	LMF16LM	5	190	16		28		70		48	6	38	4.5	7.5	4.1	0.015	0.015	126	240
LMF20LUU	LMF20LM	5	260	20	0 –0.012	32	0 –0.019	80		54	8	43	5.5	9	5.1	0.02	0.02	143	280
LMF25LUU	LMF25LM	6	540	25		40		112	0 –0.40	62	8	51	5.5	9	5.1	0.02	0.02	159	320
LMF30LUU	LMF30LM	6	680	30		45		123		74	10	60	6.6	11	6.1	0.02	0.02	254	560
LMF35LUU	LMF35LM	6	1020	35	0 –0.015	52	0 –0.022	135		82	10	67	6.6	11	6.1	0.025	0.025	270	640
LMF40LUU	LMF40LM	6	1570	40		60		151		96	13	78	9	14	8.1	0.025	0.025	350	820
LMF50LUU		6	3600	50		80		192		116	13	98	9	14	8.1	0.025	0.025	620	1622
LMF60LUU		6	4500	60	0 –0.020	90	0 –0.025	209		134	18	112	11	17.5	10.8	0.025	0.025	770	2040

亚标加长方法兰型直线轴承

LMK □ LUU Series

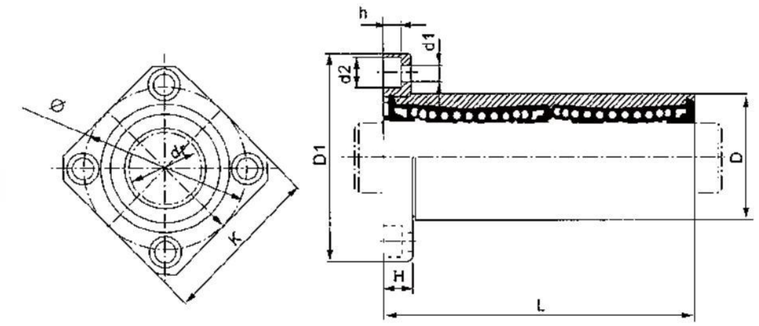

材质表

型号 Model No.	生产标准 Production Standards	外壳 Outer Coving			滚珠 Balls		保持器 Retainer		附件（密封件）材质 Seals Material	
		材质 Material	硬度 (HRC) Hardness	表面处理 Treatment Of Surfaces	材质 Material	硬度 (HRC) Hardness	材质 Material	使用温度℃ Holder Working Temperature	骨架 Skeleton	橡胶 Rubber
LMK □ LUU	GBT/16940–2012	Gcr15	60 ~ 64	–	Gcr15	61 ~ 66	树脂 Resin	–20 ~ 80	65Mn	丁腈胶 Nitrile Rubber
LMK □ LAUU	GBT/16940–2012	Gcr15	60 ~ 64	无电解镀镍 Electroless Nickel Plating	Gcr15	61 ~ 66	树脂 Resin	–20 ~ 80	65Mn	丁腈胶 Nitrile Rubber
LMK □ LM	GBT/16940–2012	Gcr15	60 ~ 64	–	Gcr15	61 ~ 66	08F	–20 ~ 150	65Mn	–

LMK □ LUU

型号 Model No.		球列数 Number of Balls Rows	重量 Weight (g)	主要尺寸 Main Dimensions													法兰垂直度 Squareness	径向跳动 Eccentricity (Max.)	基本额定载荷 Basic Load Rating	
树脂保持器 Resin Retainer	钢保持器 Steel Retainer			内径 Inscribed Circle Diameter		外径 Outer Diameter		长度 Length		法兰 Flange				联接孔 Hole For Attachment					C (kgf)	Co (kgf)
				dr	公差 Tolerance	D	公差 Tolerance	L	公差 Tolerance	D1	K	H	Φ	d1	d2	h				
LMK6LUU	LMK6LM	4	25	6	0 –0.010	12	0 –0.013	35	0 –0.30	28	22	5	20	3.5	6	3.1	0.015	0.015	33	54
LMK8LUU	LMK8LM	4	43	8		15		45		32	25	5	24	3.5	6	3.1	0.015	0.015	44	80
LMK10LUU	LMK10LM	4	78	10		19	0 –0.016	55		40	30	6	29	4.5	7.5	4.1	0.015	0.015	60	112
LMK12LUU	LMK12LM	4	90	12		21		57		42	32	6	32	4.5	7.5	4.1	0.015	0.015	83	160
LMK13LUU	LMK13LM	4	108	13		23		61		43	34	6	33	4.5	7.5	4.1	0.015	0.015	83	160
LMK16LUU	LMK16LM	5	165	16		28		70		48	37	6	38	4.5	7.5	4.1	0.015	0.015	126	240
LMK20LUU	LMK20LM	5	225	20	0 –0.012	32	0 –0.019	80		54	42	8	43	5.5	9	5.1	0.02	0.02	143	280
LMK25LUU	LMK25LM	6	500	25		40		112	0 –0.40	62	50	8	51	5.5	9	5.1	0.02	0.02	159	320
LMK30LUU	LMK30LM	6	590	30		45		123		74	58	10	60	6.6	11	6.1	0.02	0.02	254	560
LMK35LUU	LMK35LM	6	930	35	0 –0.015	52	0 –0.022	135		82	64	10	67	6.6	11	6.1	0.025	0.025	270	640
LMK40LUU	LMK40LM	6	1380	40		60		151		96	75	13	78	9	14	8.1	0.025	0.025	350	820
LMK50LUU		6	3400	50		80		192		116	92	13	98	9	14	8.1	0.025	0.025	620	1622
LMK60LUU		6	4060	60	0 –0.020	90	0 –0.025	209		134	106	18	112	11	17.5	10.8	0.025	0.025	770	2040

亚标加长椭圆法兰型直线轴承

LMH □ LUU Series

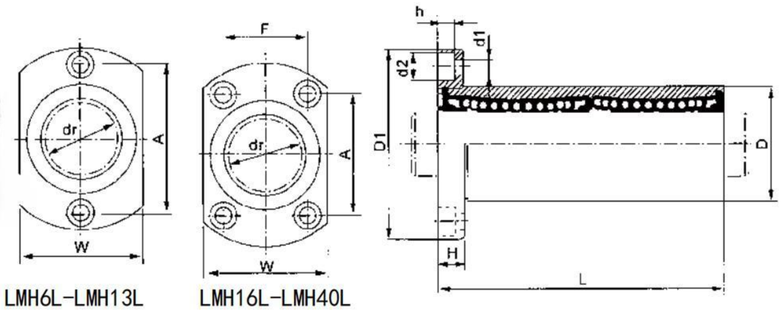

材质表

型号 Model No.	生产标准 Production Standards	外壳 Outer Coving			滚珠 Balls		保持器 Retainer		附件（密封件）材质 Seals Material	
		材质 Material	硬度 (HRC) Hardness	表面处理 Treatment Of Surfaces	材质 Material	硬度 (HRC) Hardness	材质 Material	使用温度℃ Holder Working Temperature	骨架 Skeleton	橡胶 Rubber
LMH □ LUU	GBT/16940-2012	Gcr15	60 ~ 64	–	Gcr15	61 ~ 66	树脂 Resin	-20 ~ 80	65Mn	丁腈胶 Nitrile Rubber
LMH □ LAUU	GBT/16940-2012	Gcr15	60 ~ 64	无电解镀镍 Electroless Nickel Plating	Gcr15	61 ~ 66	树脂 Resin	-20 ~ 80	65Mn	丁腈胶 Nitrile Rubber
LMH □ LM	GBT/16940-2012	Gcr15	60 ~ 64	–	Gcr15	61 ~ 66	08F	-20 ~ 150	65Mn	–

LMH □ LUU

型号 Model No.		球列数 Number of Balls Rows	重量 Weight (g)	主要尺寸 Main Dimensions														法兰垂直度 Squareness	径向跳动 Eccentricity (Max.)	基本额定载荷 Basic Load Rating	
树脂保持器 Resin Retainer	钢保持器 Steel Retainer			内径 Inscribed Circle Diameter		外径 Outer Diameter		长度 Length		法兰 Flange					联接孔 Hole For Attachment					C (kgf)	Co (kgf)
				dr	公差 Tolerance	D	公差 Tolerance	L	公差 Tolerance	D1	W	H	A	F	d1	d2	h				
LMH6LUU	LMH6LM	4	28	6	0 -0.010	12	0 -0.013	35	0 -0.30	28	18	5	20		3.5	6	3.1	0.015	0.015	33	54
LMH8LUU	LMH8LM	4	47	8		15		45		32	21	5	24		3.5	6	3.1	0.015	0.015	44	80
LMH10LUU	LMH10LM	4	90	10		19	0 -0.016	55		40	25	6	29		4.5	7.5	4.1	0.015	0.015	60	112
LMH12LUU	LMH12LM	4	102	12		21		57		42	27	6	32		4.5	7.5	4.1	0.015	0.015	83	160
LMH13LUU	LMH13LM	4	123	13		23		61		43	29	6	33		4.5	7.5	4.1	0.015	0.015	83	160
LMH16LUU	LMH16LM	5	182	16		28		70		48	34	6	31	22	4.5	7.5	4.1	0.015	0.015	126	240
LMH20LUU	LMH20LM	5	247	20	0 -0.012	32	0 -0.019	80		54	38	8	36	24	5.5	9	5.1	0.020	0.020	143	280
LMH25LUU	LMH25LM	6	525	25		40		112	0 -0.40	62	46	8	40	32	5.5	9	5.1	0.020	0.020	159	320
LMH30LUU	LMH30LM	6	645	30		45		123		74	51	10	49	35	6.6	11	6.1	0.020	0.020	254	560
LMH35LUU	LMH35LM	6	960	35	0 -0.015	52	0 -0.022	135		82	58	10	55	38	6.6	11	6.1	0.025	0.025	270	640
LMH40LUU	LMH40LM	6	1410	40		60		151		96	66	13	64	45	9	14	8.1	0.025	0.025	350	820
LMH50LUU	LMH50LM	6	3450	50		80		192		116	86	13	80	56	9	14	8.1	0.025	0.025	608	1590

亚标导向圆法兰型直线轴承

LMFP □ UU Series

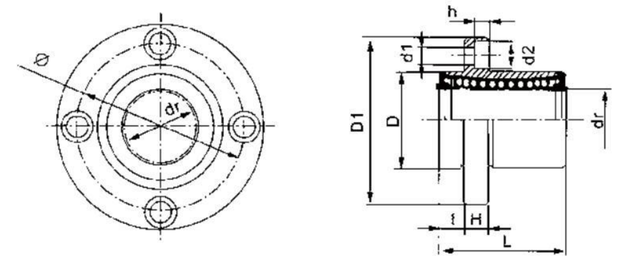

材质表

型号 Model No.	生产标准 Production Standards	外壳 Outer Coving			滚珠 Balls		保持器 Retainer		附件（密封件）材质 Seals Material	
		材质 Material	硬度 (HRC) Hardness	表面处理 Treatment Of Surfaces	材质 Material	硬度 (HRC) Hardness	材质 Material	使用温度℃ Holder Working Temperature	骨架 Skeleton	橡胶 Rubber
LMFP □ UU	GBT/16940-2012	Gcr15	60 ~ 64	–	Gcr15	61 ~ 66	树脂 Resin	-20 ~ 80	65Mn	丁腈胶 Nitrile Rubber
LMFP □ AUU	GBT/16940-2012	Gcr15	60 ~ 64	无电解镀镍 Electroless Nickel Plating	Gcr15	61 ~ 66	树脂 Resin	-20 ~ 80	65Mn	丁腈胶 Nitrile Rubber
LMFP □ M	GBT/16940-2012	Gcr15	60 ~ 64	–	Gcr15	61 ~ 66	08F	-20 ~ 150	65Mn	–

LMFP □ UU

型号 Model No.		球列数 Number of Balls Rows	重量 Weight (g)	主要尺寸 Main Dimensions														法兰垂直度 Squareness	径向跳动 Eccentricity (Max.)	基本额定载荷 Basic Load Rating	
树脂保持器 Resin Retainer	钢保持器 Steel Retainer			内径 Inscribed Circle Diameter		外径 Outer Diameter		长度 Length		I	法兰 Flange			联接孔 Hole For Attachment						C (kgf)	Co (kgf)
				dr	公差 Tolerance	D	公差 Tolerance	L	公差 Tolerance		D1	H	Φ	d1	d2	h					
LMFP6UU	LMFP6M	4	24	6	0 -0.009	12	0 -0.013	19	0 -0.30	5	28	5	20	3.5	6	3.1	0.012	0.012	21	27
LMFP8UU	LMFP8M	4	32	8		15		24		5	32	5	24	3.5	6	3.1	0.012	0.012	28	40
LMFP10UU	LMFP10M	4	72	10		19	0 -0.016	29		6	40	6	29	4.5	7.5	4.1	0.012	0.012	38	56
LMFP12UU	LMFP12M	4	76	12		21		30	0 -0.20	6	42	6	32	4.5	7.5	4.1	0.012	0.012	52	80
LMFP13UU	LMFP13M	4	88	13		23		32		6	43	6	33	4.5	7.5	4.1	0.012	0.012	52	80
LMFP16UU	LMFP16M	5	120	16		28		37		6	48	6	38	4.5	7.5	4.1	0.012	0.012	79	120
LMFP20UU	LMFP20M	5	180	20	0 -0.010	32	0 -0.019	42		8	54	8	43	5.5	9	5.1	0.015	0.015	90	140
LMFP25UU	LMFP25M	6	340	25		40		59	0 -0.30	8	62	8	51	5.5	9	5.1	0.015	0.015	100	160
LMFP30UU	LMFP30M	6	470	30		45		64		10	74	10	60	6.6	11	6.1	0.015	0.015	160	280
LMFP35UU	LMFP35M	6	650	35	0 -0.012	52	0 -0.022	70		10	82	10	67	6.6	11	6.1	0.020	0.020	170	320
LMFP40UU	LMFP40M	6	1060	40		60		80		13	96	13	78	9	14	8.1	0.020	0.020	220	410
LMFP50UU		6	2200	50		80		100		13	116	13	98	9	14	8.1	0.020	0.020	390	810
LMFP60UU		6	3000	60	0 -0.015	90	0 -0.025	110		18	134	18	112	11	17.5	10.8	0.025	0.025	480	1020

亚标导向方法兰型直线轴承

LMKP □ UU Series

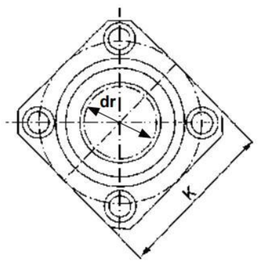

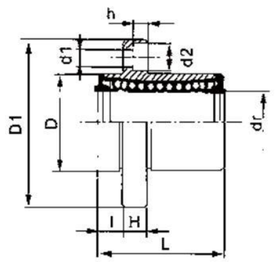

材质表

型号 Model No.	生产标准 Production Standards	外壳 Outer Coving			滚珠 Balls		保持器 Retainer		附件（密封件）材质 Seals Material	
		材质 Material	硬度 (HRC) Hardness	表面处理 Treatment Of Surfaces	材质 Material	硬度 (HRC) Hardness	材质 Material	使用温度℃ Holder Working Temperature	骨架 Skeleton	橡胶 Rubber
LMKP □ UU	GBT/16940-2012	Gcr15	60 ~ 64	–	Gcr15	61 ~ 66	树脂 Resin	-20 ~ 80	65Mn	丁腈胶 Nitrile Rubber
LMKP □ AUU	GBT/16940-2012	Gcr15	60 ~ 64	无电解镀镍 Electroless Nickel Plating	Gcr15	61 ~ 66	树脂 Resin	-20 ~ 80	65Mn	丁腈胶 Nitrile Rubber
LMKP □ M	GBT/16940-2012	Gcr15	60 ~ 64	–	Gcr15	61 ~ 66	08F	-20 ~ 150	65Mn	–

LMKP □ UU

型号 Model No.		球列数 Number of Balls Rows	重量 Weight (g)	主要尺寸 Main Dimensions															法兰垂直度 Squareness	径向跳动 Eccentricity (Max.)	基本额定载荷 Basic Load Rating	
树脂保持器 Resin Retainer	钢保持器 Steel Retainer			内径 Inscribed Circle Diameter		外径 Outer Diameter		长度 Length		l	法兰 Flange				联接孔 Hole For Attachment						C (kgf)	Co (kgf)
				dr	公差 Tolerance	D	公差 Tolerance	L	公差 Tolerance		D1	K	H	Φ	d1	d2	h					
LMKP6UU	LMKPM	4	18	6	0 -0.009	12	0 -0.013	19	0 -0.30	5	28	22	5	20	3.5	6	3.1	0.012	0.012	21	27
LMKP8UU	LMKP8M	4	29	8		15		24		5	32	25	5	24	3.5	6	3.1	0.012	0.012	28	40
LMKP10UU	LMKP10M	4	52	10		19	0 -0.016	29		6	40	30	6	29	4.5	7.5	4.1	0.012	0.012	38	56
LMKP12UU	LMKP12M	4	57	12		21		30	0 -0.20	6	42	32	6	32	4.5	7.5	4.1	0.012	0.012	52	80
LMKP13UU	LMKP13M	4	72	13		23		32		6	43	34	6	33	4.5	7.5	4.1	0.012	0.012	52	80
LMKP16UU	LMKP16M	5	104	16		28		37		6	48	37	6	38	4.5	7.5	4.1	0.012	0.012	79	120
LMKP20UU	LMKP20M	5	145	20	0 -0.010	32	0 -0.019	42		8	54	42	8	43	5.5	9	5.1	0.015	0.015	90	140
LMKP25UU	LMKP25M	6	300	25		40		59	0 -0.30	8	62	50	8	51	5.5	9	5.1	0.015	0.015	100	160
LMKP30UU	LMKP30M	6	375	30		45		64		10	74	58	10	60	6.6	11	6.1	0.015	0.015	160	280
LMKP35UU	LMKP35M	6	560	35	0 -0.012	52	0 -0.022	70		10	82	64	10	67	6.6	11	6.1	0.020	0.020	170	320
LMKP40UU	LMKP40M	6	880	40		60		80		13	96	75	13	78	9	14	8.1	0.020	0.020	220	410
LMKP50UU		6	2000	50		80		100		13	116	92	13	98	9	14	8.1	0.020	0.020	390	810
LMKP60UU		6	2560	60	0 -0.015	90	0 -0.025	110		18	134	106	18	112	11	17.5	10.8	0.025	0.025	480	1020

亚标导向椭圆法兰型直线轴承

LMHP □ UU Series

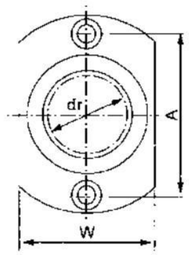

LMHP6-LMHP13

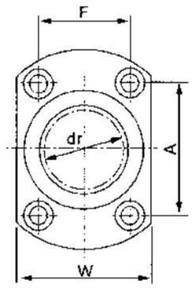

LMHP16-LMHP40

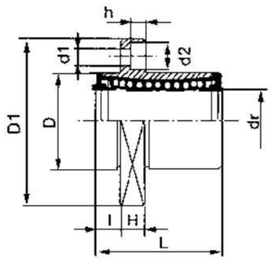

材质表

型号 Model No.	生产标准 Production Standards	外壳 Outer Coving			滚珠 Balls		保持器 Retainer		附件（密封件）材质 Seals Material	
		材质 Material	硬度 (HRC) Hardness	表面处理 Treatment Of Surfaces	材质 Material	硬度 (HRC) Hardness	材质 Material	使用温度℃ Holder Working Temperature	骨架 Skeleton	橡胶 Rubber
LMHP □ UU	GBT/16940-2012	Gcr15	60 ~ 64	–	Gcr15	61 ~ 66	树脂 Resin	-20 ~ 80	65Mn	丁腈胶 Nitrile Rubber
LMHP □ AUU	GBT/16940-2012	Gcr15	60 ~ 64	无电解镀镍 Electroless Nickel Plating	Gcr15	61 ~ 66	树脂 Resin	-20 ~ 80	65Mn	丁腈胶 Nitrile Rubber
LMHP □ M	GBT/16940-2012	Gcr15	60 ~ 64	–	Gcr15	61 ~ 66	08F	-20 ~ 150	65Mn	–

LMHP □ UU

型号 Model No.		球列数 Number of Balls Rows	重量 Weight (g)	主要尺寸 Main Dimensions																法兰垂直度 Squareness	径向跳动 Eccentricity (Max.)	基本额定载荷 Basic Load Rating	
树脂保持器 Resin Retainer	钢保持器 Steel Retainer			内径 Inscribed Circle Diameter		外径 Outer Diameter		长度 Length		l	法兰 Flange					联接孔 Hole For Attachment						C (kgf)	Co (kgf)
				dr	公差 Tolerance	D	公差 Tolerance	L	公差 Tolerance		D1	W	H	A	F	d1	d2	h					
LMHP6UU	LMHP6M	4	21	6	0 -0.009	12	0 -0.013	19	0 -0.30	5	28	18	5	20		3.5	6	3.1	0.012	0.012	21	27
LMHP8UU	LMHP8M	4	33	8		15		24		5	32	21	5	24		3.5	6	3.1	0.012	0.012	27	41
LMHP10UU	LMHP10M	4	64	10		19	0 -0.016	29		6	40	25	6	29		4.5	7.5	4.1	0.012	0.012	38	56
LMHP12UU	LMHP12M	4	68	12		21		30	0 -0.20	6	42	27	6	32		4.5	7.5	4.1	0.012	0.012	42	61
LMHP13UU	LMHP13M	4	81	13		23		32		6	43	29	6	33		4.5	7.5	4.1	0.012	0.012	52	79
LMHP16UU	LMHP16M	5	112	16		28		37		6	48	34	6	31	22	4.5	7.5	4.1	0.012	0.012	79	120
LMHP20UU	LMHP20M	5	167	20	0 -0.010	32	0 -0.019	42		8	54	38	8	36	24	5.5	9	5.1	0.015	0.015	88	140
LMHP25UU	LMHP25M	6	325	25		40		59	0 -0.30	8	62	46	8	40	32	5.5	9	5.1	0.015	0.015	100	160
LMHP30UU	LMHP30M	6	388	30		45		64		10	74	51	10	49	35	6.6	11	6.1	0.015	0.015	160	280
LMHP35UU	LMHP35M	6	590	35	0 -0.012	52	0 -0.022	70		10	82	58	10	55	38	6.6	11	6.1	0.020	0.020	170	320
LMHP40UU	LMHP40M	6	910	40		60		80		13	96	66	13	64	45	9	14	8.1	0.020	0.020	220	410
LMHP50UU	LMHP50M	6	2050	50		80		100		13	116	86	13	80	56	9	14	8.1	0.020	0.020	382	794

亚标加长导向圆法兰型直线轴承

LMFP □ LUU Series

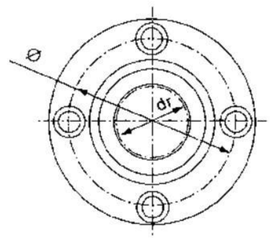

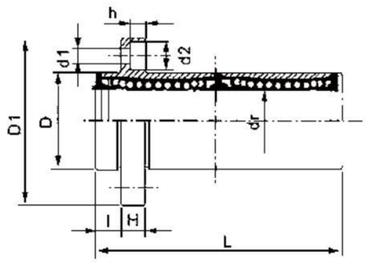

材质表

型号 Model No.	生产标准 Production Standards	外壳 Outer Coving			滚珠 Balls		保持器 Retainer		附件（密封件）材质 Seals Material	
		材质 Material	硬度 (HRC) Hardness	表面处理 Treatment Of Surfaces	材质 Material	硬度 (HRC) Hardness	材质 Material	使用温度℃ Holder Working Temperature	骨架 Skeleton	橡胶 Rubber
LMFP □ LUU	GBT/16940–2012	Gcr15	60 ~ 64	–	Gcr15	61 ~ 66	树脂 Resin	–20 ~ 80	65Mn	丁腈胶 Nitrile Rubber
LMFP □ LAUU	GBT/16940–2012	Gcr15	60 ~ 64	无电解镀镍 Electroless Nickel Plating	Gcr15	61 ~ 66	树脂 Resin	–20 ~ 80	65Mn	丁腈胶 Nitrile Rubber
LMFP □ LM	GBT/16940–2012	Gcr15	60 ~ 64	–	Gcr15	61 ~ 66	08F	–20 ~ 150	65Mn	–

LMFP □ LUU

型号 Model No.		球列数 Number of Balls Rows	重量 Weight (g)	主要尺寸 Main Dimensions															法兰垂直度 Squareness	径向跳动 Eccentricity (Max.)	基本额定载荷 Basic Load Rating	
树脂保持器 Resin Retainer	钢保持器 Steel Retainer			内径 Inscribed Circle Diameter		外径 Outer Diameter		长度 Length		I	法兰 Flange			联接孔 Hole For Attachment							C (kgf)	Co (kgf)
				dr	公差 Tolerance	D	公差 Tolerance	L	公差 Tolerance		D1	H	Φ	d1	d2	h						
LMFP6LUU	LMFP6LM	4	31	6	0 –0.01	12	0 –0.013	35	0 –0.3	5	28	5	20	3.5	6	3.1	0.015	0.015	33	54
LMFP8LUU	LMFP8LM	4	51	8		15		45		5	32	5	24	3.5	6	3.1	0.015	0.015	44	80
LMFP10LUU	LMFP10LM	4	98	10		19	0 –0.016	55		6	40	6	29	4.5	7.5	4.1	0.015	0.015	60	112
LMFP12LUU	LMFP12LM	4	110	12		21		57		6	42	6	32	4.5	7.5	4.1	0.015	0.015	83	160
LMFP13LUU	LMFP13LM	4	130	13		23		61		6	43	6	33	4.5	7.5	4.1	0.015	0.015	83	160
LMFP16LUU	LMFP16LM	5	190	16		28		70		6	48	6	38	4.5	7.5	4.1	0.015	0.015	126	240
LMFP20LUU	LMFP20LM	5	260	20	0 –0.012	32	0 –0.019	80		8	54	8	43	5.5	9	5.1	0.015	0.015	143	280
LMFP25LUU	LMFP25LM	6	540	25		40		112	0 –0.4	8	62	8	51	5.5	9	5.1	0.02	0.02	159	320
LMFP30LUU	LMFP30LM	6	680	30		45		123		10	74	10	60	6.6	11	6.1	0.02	0.02	254	560
LMFP35LUU	LMFP35LM	6	1020	35	0 –0.015	52	0 –0.022	135		10	82	10	67	6.6	11	6.1	0.02	0.02	270	640
LMFP40LUU	LMFP40LM	6	1570	40		60		151		13	96	13	78	9	14	8.1	0.025	0.025	350	820
LMFP50LUU		6	3600	50		80		192		13	116	13	98	9	14	8.1	0.025	0.025	620	1622
LMFP60LUU		6	4500	60	0 –0.020	90	0 –0.025	209		18	134	18	112	11	17.5	10.8	0.025	0.025	770	2040

亚标加长导向方法兰型直线轴承

LMKP □ LUU Series

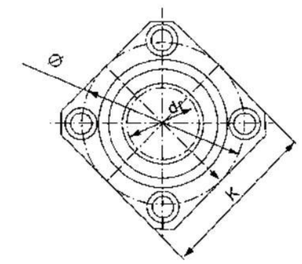

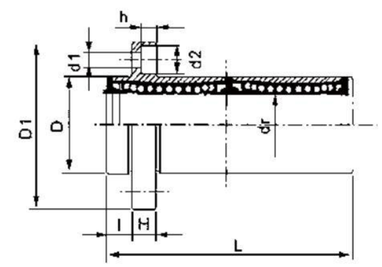

材质表

型号 Model No.	生产标准 Production Standards	外壳 Outer Coving			滚珠 Balls		保持器 Retainer		附件（密封件）材质 Seals Material	
		材质 Material	硬度 (HRC) Hardness	表面处理 Treatment Of Surfaces	材质 Material	硬度 (HRC) Hardness	材质 Material	使用温度℃ Holder Working Temperature	骨架 Skeleton	橡胶 Rubber
LMKP □ LUU	GBT/16940–2012	Gcr15	60 ~ 64	–	Gcr15	61 ~ 66	树脂 Resin	–20 ~ 80	65Mn	丁腈胶 Nitrile Rubber
LMKP □ LAUU	GBT/16940–2012	Gcr15	60 ~ 64	无电解镀镍 Electroless Nickel Plating	Gcr15	61 ~ 66	树脂 Resin	–20 ~ 80	65Mn	丁腈胶 Nitrile Rubber
LMKP □ LM	GBT/16940–2012	Gcr15	60 ~ 64	–	Gcr15	61 ~ 66	08F	–20 ~ 150	65Mn	–

LMKP □ LUU

型号 Model No.		球列数 Number of Balls Rows	重量 Weight (g)	主要尺寸 Main Dimensions															法兰垂直度 Squareness	径向跳动 Eccentricity (Max.)	基本额定载荷 Basic Load Rating	
树脂保持器 Resin Retainer	钢保持器 Steel Retainer			内径 Inscribed Circle Diameter		外径 Outer Diameter		长度 Length		I	法兰 Flange				联接孔 Hole For Attachment						C (kgf)	Co (kgf)
				dr	公差 Tolerance	D	公差 Tolerance	L	公差 Tolerance		D1	K	H	Φ	d1	d2	h					
LMKP6LUU	LMKP6LM	4	25	6	0 –0.01	12	0 –0.013	35	0 –0.3	5	28	22	5	20	3.5	6	3.1	0.015	0.015	33	54
LMKP8LUU	LMKP8LM	4	43	8		15		45		5	32	25	5	24	3.5	6	3.1	0.015	0.015	44	80
LMKP10LUU	LMKP10LM	4	78	10		19	0 –0.016	55		6	40	30	6	29	4.5	7.5	4.1	0.015	0.015	60	112
LMKP12LUU	LMKP12LM	4	90	12		21		57		6	42	32	6	32	4.5	7.5	4.1	0.015	0.015	83	160
LMKP13LUU	LMKP13LM	4	108	13		23		61		6	43	34	6	33	4.5	7.5	4.1	0.015	0.015	83	160
LMKP16LUU	LMKP16LM	5	165	16		28		70		6	48	37	6	38	4.5	7.5	4.1	0.015	0.015	126	240
LMKP20LUU	LMKP20LM	5	225	20	0 –0.012	32	0 –0.019	80		8	54	42	8	43	5.5	9	5.1	0.015	0.015	143	280
LMKP25LUU	LMKP25LM	6	500	25		40		112	0 –0.4	8	62	50	8	51	5.5	9	5.1	0.02	0.02	159	320
LMKP30LUU	LMKP30LM	6	590	30		45		123		10	74	58	10	60	6.6	11	6.1	0.02	0.02	254	560
LMKP35LUU	LMKP35LM	6	930	35	0 –0.015	52	0 –0.022	135		10	82	64	10	67	6.6	11	6.1	0.02	0.02	270	640
LMKP40LUU	LMKP40LM	6	1380	40		60		151		13	96	75	13	78	9	14	8.1	0.025	0.025	350	820
LMKP50LUU		6	3400	50		80		192		13	116	92	13	98	9	14	8.1	0.025	0.025	620	1622
LMKP60LUU		6	4060	60	0 –0.020	90	0 –0.025	209		18	134	106	18	112	11	17.5	10.8	0.025	0.025	770	2040

亚标加长导向椭圆法兰型直线轴承

LMHP □ LUU Series

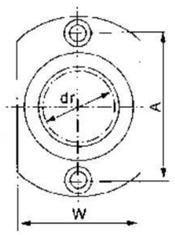

LMHP6L-LMHP13L

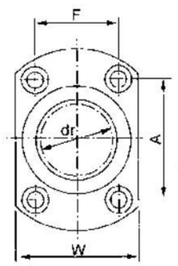

LMHP16L-LMHP40L

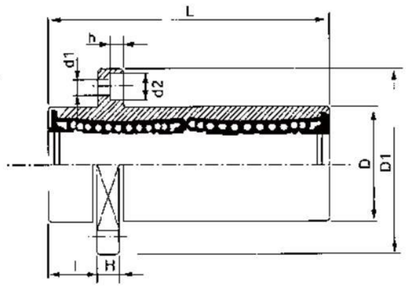

材质表

型号 Model No.	生产标准 Production Standards	外壳 Outer Coving			滚珠 Balls		保持器 Retainer		附件（密封件）材质 Seals Material	
		材质 Material	硬度 (HRC) Hardness	表面处理 Treatment Of Surfaces	材质 Material	硬度 (HRC) Hardness	材质 Material	使用温度℃ Holder Working Temperature	骨架 Skeleton	橡胶 Rubber
LMHPLUU	GBT/16940-2012	Gcr15	60 ~ 64	–	Gcr15	61 ~ 66	树脂 Resin	-20 ~ 80	65Mn	丁腈胶 Nitrile Rubber
LMHPLAUU	GBT/16940-2012	Gcr15	60 ~ 64	无电解镀镍 Electroless Nickel Plating	Gcr15	61 ~ 66	树脂 Resin	-20 ~ 80	65Mn	丁腈胶 Nitrile Rubber
LMHP □ LM	GBT/16940-2012	Gcr15	60 ~ 64	–	Gcr15	61 ~ 66	08F	-20 ~ 150	65Mn	–

LMHP □ LUU

型号 Model No.		球列数 Number of Balls Rows	重量 Weight (g)	主要尺寸 Main Dimensions																	法兰垂直度 Squareness	径向跳动 Eccentricity (Max.)	基本额定载荷 Basic Load Rating	
树脂保持器 Resin Retainer	钢保持器 Steel Retainer			内径 Inscribed Circle Diameter		外径 Outer Diameter		长度 Length		l	法兰 Flange					联接孔 Hole For Attachment							C (kgf)	Co (kgf)
				dr	公差 Tolerance	D	公差 Tolerance	L	公差 Tolerance		D1	W	H	A	F	d1	d2	h						
LMHP6LUU	LMHP6LM	4	28	6	0 -0.010	12	0 -0.013	35	0 -0.30	5	28	18	5	20		3.5	6	3.1	0.015	0.015	33	54
LMHP8LUU	LMHP8LM	4	47	8		15		45		5	32	21	5	24		3.5	6	3.1	0.015	0.015	44	80
LMHP10LUU	LMHP10LM	4	90	10		19	0 -0.016	55		6	40	25	6	29		4.5	7.5	4.1	0.015	0.015	60	112
LMHP12LUU	LMHP12LM	4	102	12		21		57		6	42	27	6	32		4.5	7.5	4.1	0.015	0.015	83	160
LMHP13LUU	LMHP13LM	4	123	13		23		61		6	43	29	6	33		4.5	7.5	4.1	0.015	0.015	83	160
LMHP16LUU	LMHP16LM	5	182	16		28		70		6	48	34	6	31	22	4.5	7.5	4.1	0.015	0.015	126	240
LMHP20LUU	LMHP20LM	5	247	20	0 -0.012	32	0 -0.019	80		8	54	38	8	36	24	5.5	9	5.1	0.020	0.020	143	280
LMHP25LUU	LMHP25LM	6	525	25		40		112	0 -0.40	8	62	46	8	40	32	5.5	9	5.1	0.020	0.020	159	320
LMHP30LUU	LMHP30LM	6	645	30		45		123		10	74	51	10	49	35	6.6	11	6.1	0.020	0.020	254	560
LMHP35LUU	LMHP35LM	6	960	35	0 -0.015	52	0 -0.022	135		10	82	58	10	55	38	6.6	11	6.1	0.025	0.025	270	640
LMHP40LUU	LMHP40LM	6	1410	40		60		151		13	96	66	13	64	45	9	14	8.1	0.025	0.025	350	820
LMHP50LUU	LMHP50LM	6	3450	50		80		192		13	116	86	13	80	56	9	14	8.1	0.025	0.025	608	1590

亚标加长中间圆法兰型直线轴承

LMFC □ LUU Series

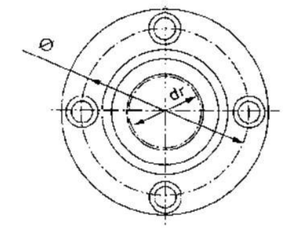

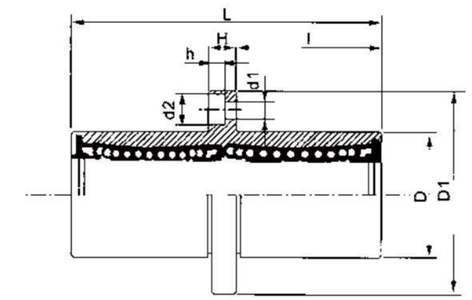

材质表

型号 Model No.	生产标准 Production Standards	外壳 Outer Coving			滚珠 Balls		保持器 Retainer		附件（密封件）材质 Seals Material	
		材质 Material	硬度 (HRC) Hardness	表面处理 Treatment Of Surfaces	材质 Material	硬度 (HRC) Hardness	材质 Material	使用温度℃ Holder Working Temperature	骨架 Skeleton	橡胶 Rubber
LMFC □ LUU	GBT/16940-2012	Gcr15	60 ~ 64	–	Gcr15	61 ~ 66	树脂 Resin	-20 ~ 80	65Mn	丁腈胶 Nitrile Rubber
LMFC □ LAUU	GBT/16940-2012	Gcr15	60 ~ 64	无电解镀镍 Electroless Nickel Plating	Gcr15	61 ~ 66	树脂 Resin	-20 ~ 80	65Mn	丁腈胶 Nitrile Rubber
LMFC □ LM	GBT/16940-2012	Gcr15	60 ~ 64	–	Gcr15	61 ~ 66	08F	-20 ~ 150	65Mn	–

LMFC □ LUU

型号 Model No.		球列数 Number of Balls Rows	重量 Weight (g)	主要尺寸 Main Dimensions																	法兰垂直度 Squareness	径向跳动 Eccentricity (Max.)	基本额定载荷 Basic Load Rating	
树脂保持器 Resin Retainer	钢保持器 Steel Retainer			内径 Inscribed Circle Diameter		外径 Outer Diameter		长度 Length		l	法兰 Flange			联接孔 Hole For Attachment							C (kgf)	Co (kgf)
				dr	公差 Tolerance	D	公差 Tolerance	L	公差 Tolerance		D1	H	Φ	d1	d2	h						
LMFC6LUU	LMFC6LM	4	31	6	0 -0.01	12	0 -0.013	35	0 -0.3	15	28	5	20	3.5	6	3.1	0.015	0.015	33	54
LMFC8LUU	LMFC8LM	4	51	8		15		45		20	32	5	24	3.5	6	3.1	0.015	0.015	44	80
LMFC10LUU	LMFC10LM	4	98	10		19	0 -0.016	55		24.5	40	6	29	4.5	7.5	4.1	0.015	0.015	60	112
LMFC12LUU	LMFC12LM	4	110	12		21		57		25.5	42	6	32	4.5	7.5	4.1	0.015	0.015	83	160
LMFC13LUU	LMFC13LM	4	130	13		23		61		27.5	43	6	33	4.5	7.5	4.1	0.015	0.015	83	160
LMFC16LUU	LMFC16LM	5	190	16		28		70		32	48	6	38	4.5	7.5	4.1	0.015	0.015	126	240
LMFC20LUU	LMFC20LM	5	260	20	0 -0.012	32	0 -0.019	80		36	54	8	43	5.5	9	5.1	0.02	0.02	143	280
LMFC25LUU	LMFC25LM	6	540	25		40		112	0 -0.4	52	62	8	51	5.5	9	5.1	0.02	0.02	159	320
LMFC30LUU	LMFC30LM	6	680	30		45		123		56.5	74	10	60	6.6	11	6.1	0.02	0.02	254	560
LMFC35LUU	LMFC35LM	6	1020	35	0 -0.015	52	0 -0.022	135		62.5	82	10	67	6.6	11	6.1	0.025	0.025	270	640
LMFC40LUU	LMFC40LM	6	1570	40		60		151		69 (70.5)	96	13	78	9	14	8.1	0.025	0.025	350	820
LMFC50LUU		6	3600	50		80		192		89.5	116	13	98	9	14	8.1	0.025	0.025	620	1622
LMFC60LUU		6	4500	60	0 -0.020	90	0 -0.025	209		95.5	134	18	112	11	17.5	11.8	0.030	0.030	770	2040

亚标加长中间方法兰型直线轴承

LMKC □ LUU Series

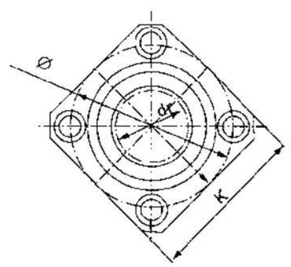

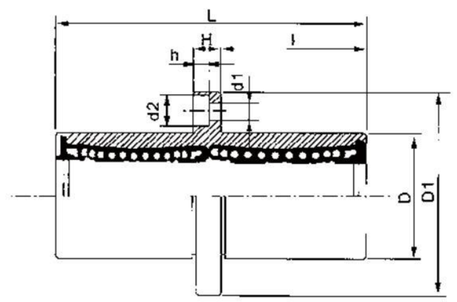

材质表

型号 Model No.	生产标准 Production Standards	外壳 Outer Coving			滚珠 Balls		保持器 Retainer		附件（密封件）材质 Seals Material	
		材质 Material	硬度 (HRC) Hardness	表面处理 Treatment Of Surfaces	材质 Material	硬度 (HRC) Hardness	材质 Material	使用温度℃ Holder Working Temperature	骨架 Skeleton	橡胶 Rubber
LMKC □ LUU	GBT/16940-2012	Gcr15	60 ~ 64	–	Gcr15	61 ~ 66	树脂 Resin	-20 ~ 80	65Mn	丁腈胶 Nitrile Rubber
LMKC □ LAUU	GBT/16940-2012	Gcr15	60 ~ 64	无电解镀镍 Electroless Nickel Plating	Gcr15	61 ~ 66	树脂 Resin	-20 ~ 80	65Mn	丁腈胶 Nitrile Rubber
LMKC □ LM	GBT/16940-2012	Gcr15	60 ~ 64	–	Gcr15	61 ~ 66	08F	-20 ~ 150	65Mn	–

LMKC □ LUU

型号 Model No.		球列数 Number of Balls Rows	重量 Weight (g)	主要尺寸 Main Dimensions															法兰垂直度 Squareness	径向跳动 Eccentricity (Max.)	基本额定载荷 Basic Load Rating	
树脂保持器 Resin Retainer	钢保持器 Steel Retainer			内径 Inscribed Circle Diameter		外径 Outer Diameter		长度 Length		l	法兰 Flange				联接孔 Hole For Attachment						C (kgf)	Co (kgf)
				dr	公差 Tolerance	D	公差 Tolerance	L	公差 Tolerance		D1	K	H	Φ	d1	d2	h					
LMKC6LUU	LMKC6LM	4	25	6	0 -0.01	12	0 -0.013	35	0 -0.30	15	28	22	5	20	3.5	6	3.1	0.015	0.015	33	54
LMKC8LUU	LMKC8LM	4	43	8		15		45		20	32	25	5	24	3.5	6	3.1	0.015	0.015	44	80
LMKC10LUU	LMKC10LM	4	78	10		19	0 -0.016	55		24.5	40	30	6	29	4.5	7.5	4.1	0.015	0.015	60	112
LMKC12LUU	LMKC12LM	4	90	12		21		57		25.5	42	32	6	32	4.5	7.5	4.1	0.015	0.015	83	160
LMKC13LUU	LMKC13LM	4	108	13		23		61		27.5	43	34	6	33	4.5	7.5	4.1	0.015	0.015	83	160
LMKC16LUU	LMKC16LM	5	165	16		28		70		32	48	37	6	38	4.5	7.5	4.1	0.015	0.015	126	240
LMKC20LUU	LMKC20LM	5	225	20	0 -0.012	32	0 -0.019	80		36	54	42	8	43	5.5	9	5.1	0.02	0.02	143	280
LMKC25LUU	LMKC25LM	6	500	25		40		112	0 -0.40	52	62	50	8	51	5.5	9	5.1	0.02	0.02	159	320
LMKC30LUU	LMKC30LM	6	590	30		45		123		56.5	74	58	10	60	6.6	11	6.1	0.02	0.02	254	560
LMKC35LUU	LMKC35LM	6	930	35	0 -0.015	52	0 -0.022	135		62.5	82	64	10	67	6.6	11	6.1	0.025	0.025	270	640
LMKC40LUU	LMKC40LM	6	1380	40		60		151		69 (70.5)	96	75	13	78	9	14	8.1	0.025	0.025	350	820
LMKC50LUU		6	3400	50		80		192		89.5	116	92	13	98	9	14	8.1	0.025	0.025	620	1622
LMKC60LUU		6	4060	60	0 -0.020	90	0 -0.025	209		95.5	134	106	18	112	11	17.5	11.8	0.030	0.030	770	2040

亚标加长中间椭圆法兰型直线轴承

LMHC □ LUU Series

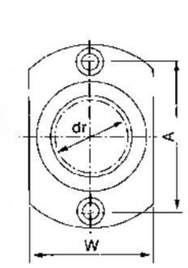

LMHC16L-LMHC13L

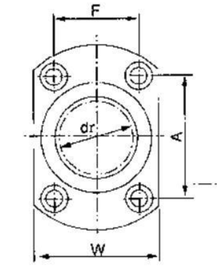

LMHC16L-LMHC40L

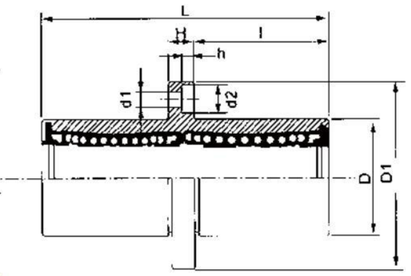

材质表

型号 Model No.	生产标准 Production Standards	外壳 Outer Coving			滚珠 Balls		保持器 Retainer		附件（密封件）材质 Seals Material	
		材质 Material	硬度 (HRC) Hardness	表面处理 Treatment Of Surfaces	材质 Material	硬度 (HRC) Hardness	材质 Material	使用温度℃ Holder Working Temperature	骨架 Skeleton	橡胶 Rubber
LMHC □ LUU	GBT/16940-2012	Gcr15	60 ~ 64	–	Gcr15	61 ~ 66	树脂 Resin	-20 ~ 80	65Mn	丁腈胶 Nitrile Rubber
LMHC □ LAUU	GBT/16940-2012	Gcr15	60 ~ 64	无电解镀镍 Electroless Nickel Plating	Gcr15	61 ~ 66	树脂 Resin	-20 ~ 80	65Mn	丁腈胶 Nitrile Rubber
LMHC □ LM	GBT/16940-2012	Gcr15	60 ~ 64	–	Gcr15	61 ~ 66	08F	-20 ~ 150	65Mn	–

LMKC □ LUU

型号 Model No.		球列数 Number of Balls Rows	重量 Weight (g)	主要尺寸 Main Dimensions																	法兰垂直度 Squareness	径向跳动 Eccentricity (Max.)	基本额定载荷 Basic Load Rating	
树脂保持器 Resin Retainer	钢保持器 Steel Retainer			内径 Inscribed Circle Diameter		外径 Outer Diameter		长度 Length		l	法兰 Flange						联接孔 Hole For Attachment						C (kgf)	Co (kgf)
				dr	公差 Tolerance	D	公差 Tolerance	L	公差 Tolerance		D1	W	H	A	F		d1	d2	h					
LMHC6LUU	LMHC6LM	4	28	6	0 -0.010	12	0 -0.013	35	0 -0.30	15	28	18	5	20			3.5	6	3.1	0.015	0.015	33	54
LMHC8LUU	LMHC8LM	4	47	8		15		45		20	32	21	5	24			3.5	6	3.1	0.015	0.015	44	80
LMHC10LUU	LMHC10LM	4	90	10		19	0 -0.016	55		24.5	40	25	6	29			4.5	7.5	4.1	0.015	0.015	60	112
LMHC12LUU	LMHC12LM	4	102	12		21		57		25.5	42	27	6	32			4.5	7.5	4.1	0.015	0.015	83	160
LMHC13LUU	LMHC13LM	4	123	13		23		61		27.5	43	29	6	33			4.5	7.5	4.1	0.015	0.015	83	160
LMHC16LUU	LMHC16LM	5	182	16		28		70		32	48	34	6	31	22		4.5	7.5	4.1	0.015	0.015	126	240
LMHC20LUU	LMHC20LM	5	247	20	0 -0.012	32	0 -0.019	80		36	54	38	8	36	24		5.5	9	5.1	0.020	0.020	143	280
LMHC25LUU	LMHC25LM	6	525	25		40		112	0 -0.40	52	62	46	8	40	32		5.5	9	5.1	0.020	0.020	159	320
LMHC30LUU	LMHC30LM	6	645	30		45		123		56.5	74	51	10	49	35		6.6	11	6.1	0.020	0.020	254	560
LMHC35LUU	LMHC35LM	6	960	35	0 -0.015	52	0 -0.022	135		62.5	82	58	10	55	38		6.6	11	6.1	0.025	0.025	270	640
LMHC40LUU	LMHC40LM	6	1410	40		60		151		69 (70.5)	96	66	13	64	45		9	14	8.1	0.025	0.025	350	820
LMHC50LUU	LMHC50LM	6	3450	50		80		192		89.5	116	86	13	80	56		9	14	8.1	0.025	0.025	608	1590

亚标滑块型

Slide Unit SC □ UU Type

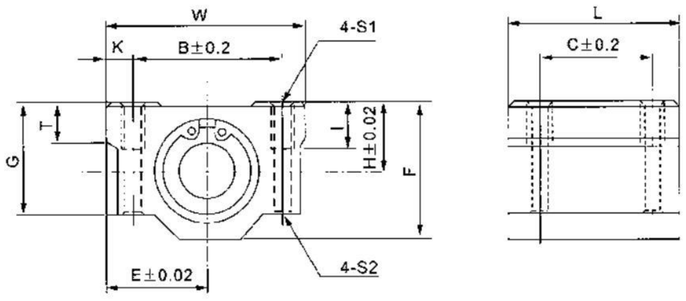

材质表

型号 Model No.	生产标准 Production Standards	内装轴承 Internal Bearings	外壳材质 Outer Coving Material	外壳表面处理 Surface Treatment Of Shell		使用温度℃ Holder Working Temperature
SC □ UU	GBT/16940-2012	1•LM □ UU	6063 铝合金 6063 Aluminium Alloy	本色阳极氧化处理（常规） Natural Anodic Oxidation (conventional)	黑色阳极氧化处理（定做） Black Anodic Oxidation (customized)	-20 ~ 80
SC □ M	GBT/16940-2012	1•LM □ M	6063 铝合金 6063 Aluminium Alloy	本色阳极氧化处理（常规） Natural Anodic Oxidation (conventional)	黑色阳极氧化处理（定做） Black Anodic Oxidation (customized)	-20 ~ 150

SC □ UU

型号 Model No.	内装轴承 Internal Bearings	轴径 Shaft Diameter	主要尺寸 Main Dimensions							安装尺寸 Mounting Dimensions						重量 Weight (Kg)
			H	E	W	L	F	G	T	B	C	K	S1	S2	I	
SC8UU	1•LM8UU	8	11	17	34	30	22	18	6	24	18	5	M4	3.4	8	0.052
SC10UU	1•LM10UU	10	13	20	40	35	26	21	8	28	21	6	M5	4.3	12	0.092
SC12UU	1•LM12UU	12	15	21	42	36	28	24	8	30.5	26	5.75	M5	4.3	12	0.102
SC13UU	1•LM13UU	13	15	22	44	39	30	24.5	8	33	26	5.5	M5	4.3	12	0.12
SC16UU	1•LM16UU	16	19	25	50	44	38.5	32.5	9	36	34	7	M5	4.3	12	0.2
SC20UU	1•LM20UU	20	21	27	54	50	41	35	11	40	40	7	M6	5.2	12	0.255
SC25UU	1•LM25UU	25	26	38	76	67	51.5	42	12	54	50	11	M8	7	18	0.6
SC30UU	1•LM30UU	30	30	39	78	72	59.5	49	15	58	58	10	M8	7	18	0.735
SC35UU	1•LM35UU	35	34	45	90	80	68	54	18	70	60	10	M8	7	18	1.1
SC40UU	1•LM40UU	40	40	51	102	90	78	62	20	80	60	11	M10	8.7	25	1.59
SC50UU	1•LM50UU	50	52	61	122	110	102	80	25	100	80	11	M10	8.7	25	3.34
SC60UU	1•LM60UU	60	58	66	132	122	114	94	30	108	90	12	M12	10.7	25	4.72

亚标加长滑块型

Slide Unit SC □ LUU Type

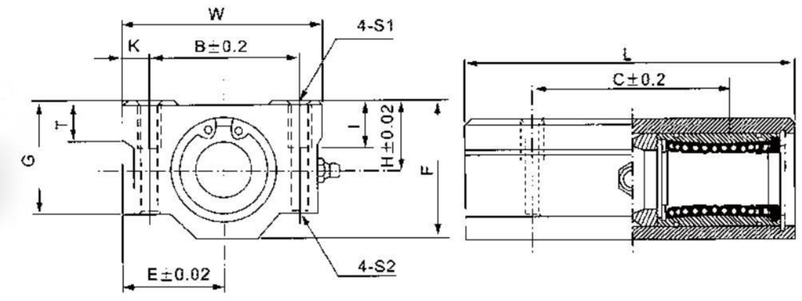

材质表

型号 Model No.	生产标准 Production Standards	内装轴承 Internal Bearings	外壳材质 Outer Coving Material	外壳表面处理 Surface Treatment Of Shell		使用温度℃ Holder Working Temperature
SC □ LUU	GBT/16940-2012	2•LM □ UU	6063 铝合金 6063 Aluminium Alloy	本色阳极氧化处理（常规） Natural Anodic Oxidation (conventional)	黑色阳极氧化处理（定做） Black Anodic Oxidation (customized)	-20 ~ 80
SC □ LM	GBT/16940-2012	2•LM □ M	6063 铝合金 6063 Aluminium Alloy	本色阳极氧化处理（常规） Natural Anodic Oxidation (conventional)	黑色阳极氧化处理（定做） Black Anodic Oxidation (customized)	-20 ~ 150

SC □ LUU

型号 Model No.	内装轴承 Internal Bearings	轴径 Shaft Diameter	主要尺寸 Main Dimensions							安装尺寸 Mounting Dimensions						重量 Weight (Kg)
			H	E	W	L	F	G	T	B	C	K	S1	S2	I	
SC8LUU	2•LM8UU	8	11	17	34	58	22	18	6	24	42	5	M4	3.4	8	0.1
SC10LUU	2•LM10UU	10	13	20	40	68	26	21	8	28	46	6	M5	4.3	12	0.18
SC12LUU	2•LM12UU	12	15	21	42	70	28	24	8	30.5	50	5.75	M5	4.3	12	0.20
SC13LUU	2•LM13UU	13	15	22	44	75	30	24.5	8	33	50	5.5	M5	4.3	12	0.23
SC16LUU	2•LM16UU	16	19	25	50	85	38.5	32.5	9	36	60	7	M5	4.3	12	0.39
SC20LUU	2•LM20UU	20	21	27	54	96	41	35	11	40	70	7	M6	5.2	12	0.49
SC25LUU	2•LM25UU	25	26	38	76	130	51.5	42	12	54	100	11	M8	7	18	1.165
SC30LUU	2•LM30UU	30	30	39	78	140	59.5	49	15	58	110	10	M8	7	18	1.43
SC35LUU	2•LM35UU	35	34	45	90	155	68	54	18	70	120	10	M8	7	18	2.13
SC40LUU	2•LM40UU	40	40	51	102	175	78	62	20	80	140	11	M10	8.7	25	3.09
SC50LUU	2•LM50UU	50	52	61	122	215	102	80	25	100	160	11	M10	8.7	25	6.53
SC60LUU	2•LM60UU	60	58	66	132	240	114	94	30	108	180	12	M12	10.7	25	9.29

亚标滑块单元开口型

Slide Unit SBR □ UU Type

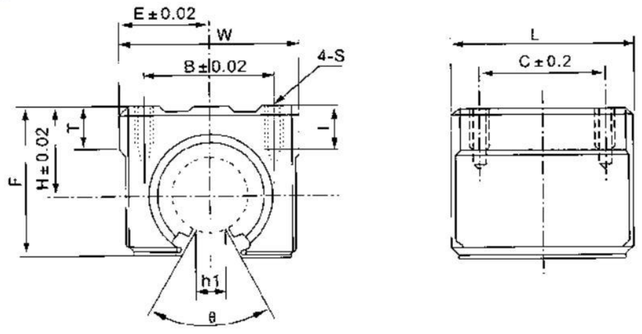

材质表

型号 Model No.	生产标准 Production Standards	内装轴承 Internal Bearings	外壳材质 Outer Coving Material	外壳表面处理 Surface Treatment Of Shell		使用温度℃ Holder Working Temperature
SBR □ UU	GBT/16940-2012	1•LM □ UU-OP	6063 铝合金 6063 Aluminium Alloy	本色阳极氧化处理（常规） Natural Anodic Oxidation (conventional)	黑色阳极氧化处理（定做） Black Anodic Oxidation (customized)	-20 ~ 80
SBR □ M	GBT/16940-2012	1•LM □ M-OP	6063 铝合金 6063 Aluminium Alloy	本色阳极氧化处理（常规） Natural Anodic Oxidation (conventional)	黑色阳极氧化处理（定做） Black Anodic Oxidation (customized)	-20 ~ 150

SBR □ UU

型号 Model No.	内装轴承 Internal Bearings	轴径 Shaft Diameter	主要尺寸 Main Dimensions								安装尺寸 Mounting Dimensions				基本额定载荷 Basic Load Rating		重量 Weight (Kg)
			H	E	W	L	F	T	h1	θ	B	C	S	I	C (kgf)	Co (kgf)	
SBR10UU	1•LM10UU-OP	10	15	18	36	32	24	7	6	80°	25	20	M5	10	38	56	0.065
SBR12UU	1•LM12UU-OP	12	17	20	40	39	27.6	8	8.5	80°	28	26	M5	10	42	61	0.100
SBR13UU	1•LM13UU-OP	13	17	20	40	39	27.6	8	8.5	80°	28	26	M5	10	52	80	0.100
SBR16UU	1•LM16UU-OP	16	20	22.5	45	45	33	9	10	80°	32	30	M5	12	59	91	0.150
SBR20UU	1•LM20UU-OP	20	23	24	48	50	39	11	10	60°	35	35	M6	12	88	140	0.200
SBR25UU	1•LM25UU-OP	25	27	30	60	65	47	14	11.5	50°	40	40	M6	12	100	160	0.45
SBR30UU	1•LM30UU-OP	30	33	35	70	70	56	15	14	50°	50	50	M8	18	160	280	0.63
SBR35UU	1•LM35UU-OP	35	37	40	80	80	63	18	16	50°	55	55	M8	18	170	320	0.92
SBR40UU	1•LM40UU-OP	40	42	45	90	90	72	20	19	50°	65	65	M10	20	220	410	1.33
SBR50UU	1•LM50UU-OP	50	53	60	120	110	92	25	23	50°	94	80	M10	20	390	810	3.00

亚标加长滑块单元开口型

Slide Unit SBR □ LUU Type

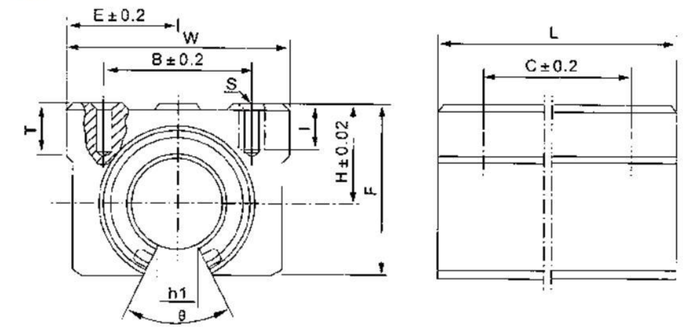

材质表

型号 Model No.	生产标准 Production Standards	内装轴承 Internal Bearings	外壳材质 Outer Coving Material	外壳表面处理 Surface Treatment Of Shell		使用温度℃ Holder Working Temperature
SBR □ LUU	GBT/16940-2012	2•LM □ UU-OP	6063 铝合金 6063 Aluminium Alloy	本色阳极氧化处理（常规） Natural Anodic Oxidation (conventional)	黑色阳极氧化处理（定做） Black Anodic Oxidation (customized)	-20 ~ 80
SBR □ LM	GBT/16940-2012	2•LM □ M-OP	6063 铝合金 6063 Aluminium Alloy	本色阳极氧化处理（常规） Natural Anodic Oxidation (conventional)	黑色阳极氧化处理（定做） Black Anodic Oxidation (customized)	-20 ~ 150

SBR □ LUU

型号 Model No.	内装轴承 Internal Bearings	轴径 Shaft Diameter	主要尺寸 Main Dimensions								安装尺寸 Mounting Dimensions				重量 Weight (Kg)
			H	E	W	L	F	T	h1	θ	B	C	S	I	
SBR16LUU	2•LM16UU-OP	16	20	22.5	45	85	33	9	10	80°	32	60	M5	12	0.29
SBR20LUU	2•LM20UU-OP	20	23	24	48	96	39	11	10	60°	35	70	M6	12	0.51
SBR25LUU	2•LM25UU-OP	25	27	30	60	130	47	14	11.5	50°	40	100	M6	12	0.98
SBR30LUU	2•LM30UU-OP	30	33	35	70	140	56	15	14	50°	50	110	M8	18	1.45
SBR35LUU	2•LM35UU-OP	35	37	40	80	150	63	18	16	50°	55	126	M8	18	1.85
SBR40LUU	2•LM40UU-OP	40	42	45	90	175	72	20	19	50°	65	140	M10	20	2.48

亚标立式轴支座

Slide Unit SK Type

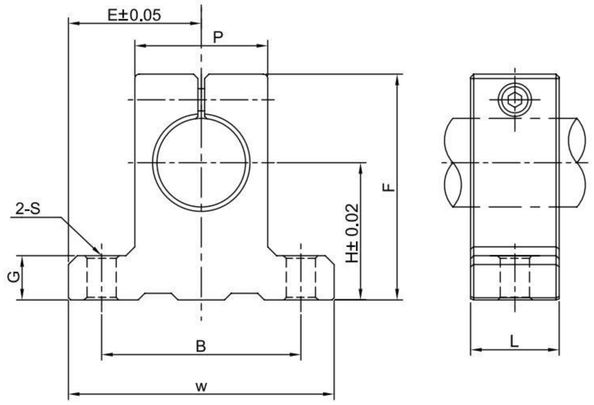

材质表

型号 Model No.	生产标准 Production Standards	锁紧螺栓 Clamping Bolt	外壳材质 Outer Coving Material	外壳表面处理 Surface Treatment Of Shell	
SK	GBT/16940-2012	1•M 口	6063 铝合金 6063 Aluminium Alloy	本色阳极氧化处理（常规） Natural Anodic Oxidation (conventional)	黑色阳极氧化处理（定做） Black Anodic Oxidation (customized)

SK

型号 Model No.	轴径 Shaft Diameter	主要尺寸 Main Dimensions									锁紧螺栓 Designation Of Clamping Bolt	安装螺栓 Designation Of Mounting Bolt	重量 Weight (Kg)
		H	E	W	L	F	G	P	B	S			
SK3	3	20	21	42	14	32.8	6	18	32	5.5	M4	M5	0.024
SK4	4	20	21	42	14	32.8	6	18	32	5.5	M4	M5	0.024
SK5	5	20	21	42	14	32.8	6	18	32	5.5	M4	M5	0.024
SK6	6	20	21	42	14	32.8	6	18	32	5.5	M4	M5	0.024
SK8	8	20	21	42	14	32.8	6	18	32	5.5	M4	M5	0.024
SK10	10	20	21	42	14	32.8	6	18	32	5.5	M4	M5	0.024
SK12	12	23	21	42	14	37.5	6	20	32	5.5	M4	M5	0.030
SK13	13	23	21	42	14	37.5	6	20	32	5.5	M4	M5	0.030
SK16	16	27	24	48	16	44	8	25	38	5.5	M4	M5	0.040
SK20	20	31	30	60	20	51	10	30	45	6.6	M5	M6	0.070
SK25	25	35	35	70	24	60	12	38	56	6.6	M6	M6	0.130
SK30	30	42	42	84	28	70	12	44	64	9	M6	M8	0.180
SK35	35	50	49	98	32	82	15	50	74	11	M8	M10	0.270
SK40	40	60	57	114	36	96	15	60	90	11	M8	M10	0.420
SK50	50	70	63	126	40	120	18	74	100	14	M12	M12	0.750
SK60	60	80	74	148	45	136	18	90	120	14	M12	M12	1.100

备注：其中 3，4，5，6，60 未上市，仅供参考。

亚标欧式轴支座

Slide Unit SHF Type

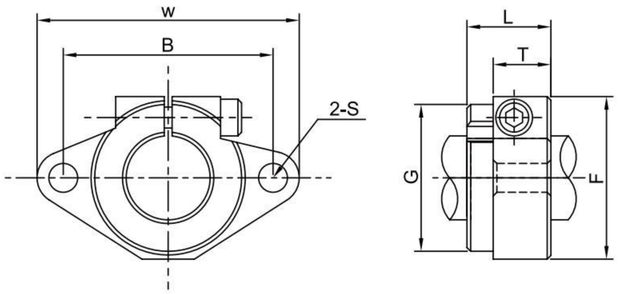

材质表

型号 Model No.	生产标准 Production Standards	锁紧螺栓 Clamping Bolt	外壳材质 Outer Coving Material	外壳表面处理 Surface Treatment Of Shell	
SHF	GBT/16940-2012	1•M 口	6063 铝合金 6063 Aluminium Alloy	本色阳极氧化处理（常规） Natural Anodic Oxidation (conventional)	黑色阳极氧化处理（定做） Black Anodic Oxidation (customized)

SHF

型号 Model No.	轴径 Shaft Diameter	主要尺寸 Main Dimensions							锁紧螺栓 Designation Of Clamping Bolt	安装螺栓 Designation Of Mounting Bolt	重量 Weight (Kg)
		W	L	T	F	G	B	S			
SHF3	3	43	10	7.5	24	20	32	5.5	M4	M5	0.013
SHF4	4	43	10	7.5	24	20	32	5.5	M4	M5	0.013
SHF5	5	43	10	7.5	24	20	32	5.5	M4	M5	0.013
SHF6	6	43	10	7.5	24	20	32	5.5	M4	M5	0.013
SHF8	8	43	10	7.5	24	20	32	5.5	M4	M5	0.013
SHF10	10	43	10	7.5	24	20	32	5.5	M4	M5	0.013
SHF12	12	47	13	9	28	24	36	5.5	M4	M5	0.020
SHF13	13	47	13	9	28	24	36	5.5	M4	M5	0.020
SHF16	16	50	16	11	31	28	40	5.5	M4	M5	0.027
SHF20	20	60	20	13	37	32	48	7	M5	M6	0.040
SHF25	25	70	25	17	42	40	56	7	M5	M6	0.060
SHF30	30	80	30	20	50	45	64	9	M6	M8	0.110
SHF35	35	92	35	22	58	53	72	12	M8	M10	0.380
SHF40	40	102	40	27	67	60	80	12	M10	M10	0.510
SHF50	50	122	50	31	83	70	96	14	M12	M12	0.890
SHF60	60	140	60	35	95	82	112	14	M12	M12	1.500

备注：其中 3，4，5，6，60 未上市，仅供参考。

滚珠丝杆 Ball screw

滚珠螺桿的特长

（1） 高信赖性

ESU滚珠螺桿是以多年来所累积的制品技术为基础，从材料、热处理、制造、检查至出货，都是以严谨的品保制度来加以管理，因此具有高信赖性。

（2） 圆滑的动作性

ESU滚珠螺桿如图1.1.1所示，具有比传统螺桿更高的效率，所需扭矩只有30%以下，可轻易将直线运动变换为回转运动。滚珠螺桿即使给予预压，亦能维持圆滑的动作特性。

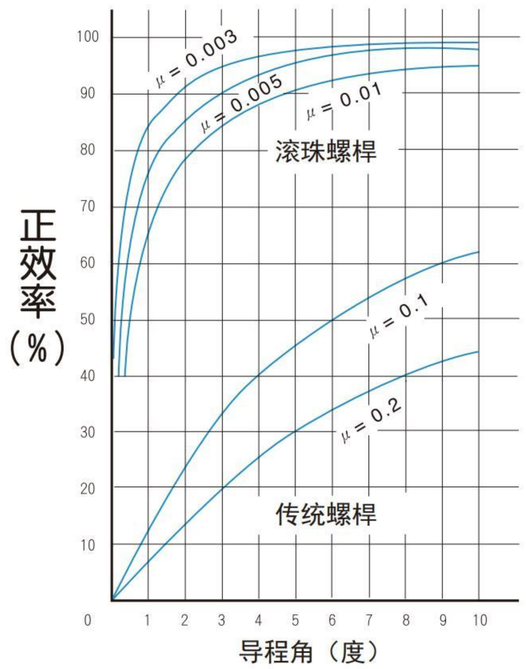

正效率(回转→直线)
入出力关系之公式

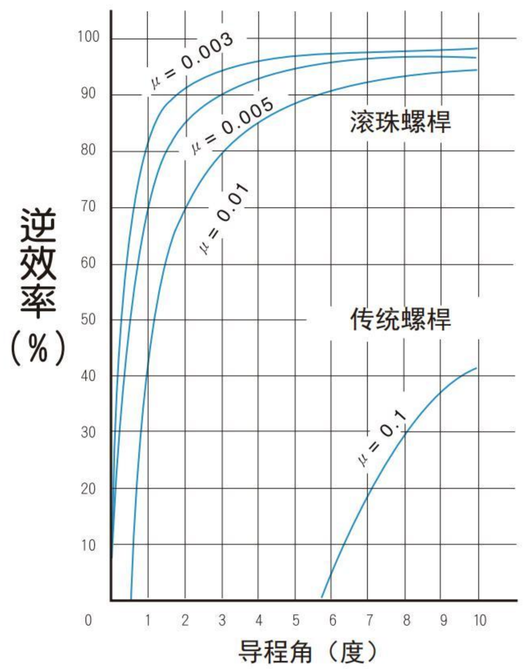

逆效率(直线→回转)
入出力关系之公式

μ:摩擦系数

$$T = \frac{P \times \ell}{2\pi\eta_1}$$

T = 入力扭矩kgf×cm
P = 出力推力kgf
ℓ = 导程cm
η_1 = 正效率

$$T = \frac{P \times \ell}{2\pi\eta_2}$$

T = 入力扭矩kgf×cm
P = 出力推力kgf
ℓ = 导程cm
η_2 = 逆效率

图1.1.1滚珠螺桿之机械效率

（3） 无间隙与高刚性

ESU滚珠螺桿如图1.1.2所示，采哥德式（Gothic arch)沟槽形状、轴方向间隙调整至极小亦能轻易转动。又于1个或2个螺帽间做预压调整，予以消除轴方向间隙，使其具有可符合使用条件的适当刚性。

图1.1.2哥德式沟槽

（4） 循环方式

图1.1.3为外循环的循环方式。
图1.1.4为内循环的循环方式。

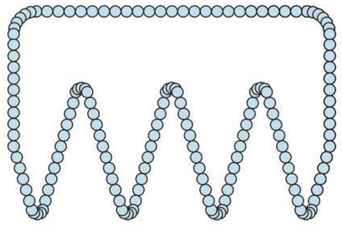

图1.1.3外循环

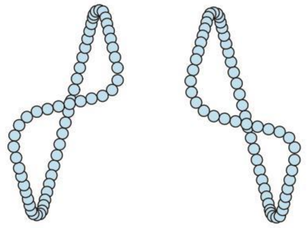

图1.1.4内循环

（5） 优质的耐久性

ESU以累积多年的滚珠螺桿之生产技术为基础，采用严谨的材料藉高度热处理及加工技术，可供给耐久性的制品。如表1.1.1及图1.1.5所示。

表1.1.1材料与热处理

品名	材 料	硬 度
螺桿	SCM450 S55C	HRC 58°~64°
螺帽	SCM415H	HRC 58°~64°
钢珠	SUJ2	HRC 60° UP

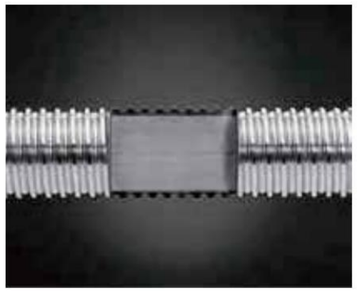

图1.1.5热处理图

1-2滚珠螺桿的选定步骤

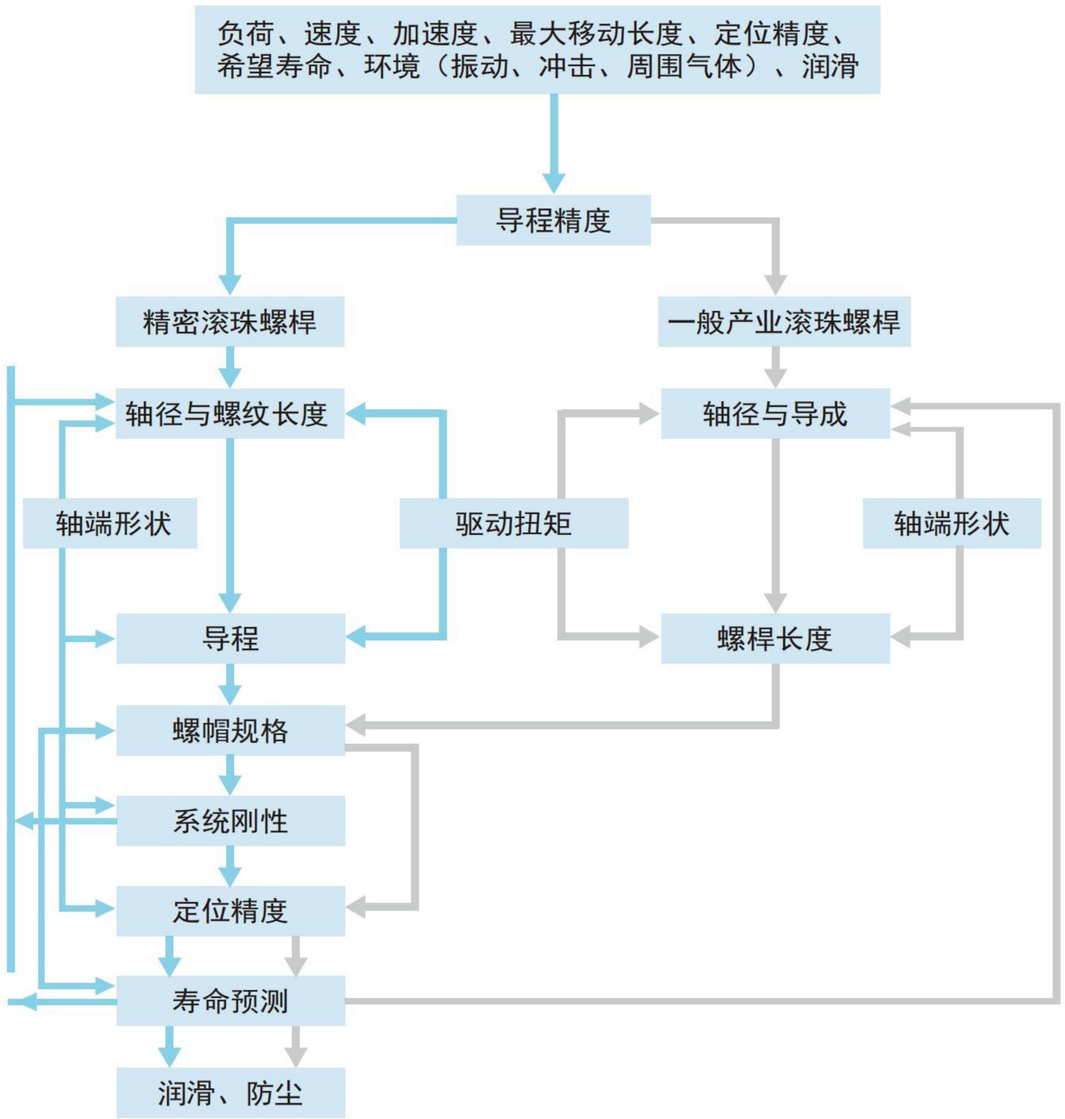

1-3精度设计

1-3-1导程精度

ESU精密滚珠螺桿（C0级～C5级）的导程精度，以JIS规格为基准，并由四个特性项目（E, e, e_{300}, e2π）加以规定。各特性之定义与容许值如图1.3.1及表1.3.1～1.3.3所示。
一般用滚珠螺桿C7, C10之累积导程误差，则仅以在螺桿部之有效长度内任取300mm的误差容许值和表1.3.3之e_{300}加以规定，各为0.05mm及0.21mm。

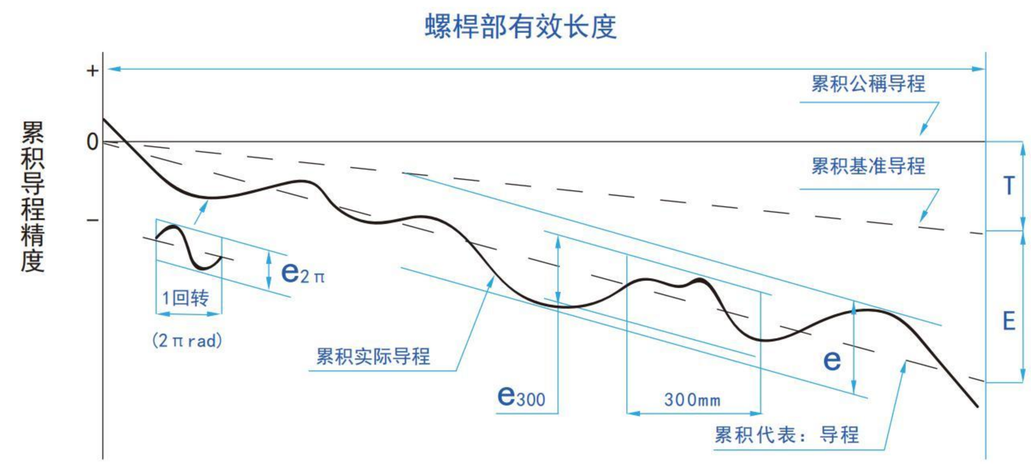

图1.3.1导程精度之说明书

表1.3.1 导程精度的用语

用　　语	记　　号		
累积导程之目标值		在有效螺纹范围内，累积基准导程减累积公稱导程的差谓之 亦即考虑运转时之热膨胀、弹性变形等因素。而事先将累积公稱导程加以补证。	
累积代表导程			

表1.3.2 累积代表导程误差(±E)与变动(e)之容许值(JIS B1192)

单位:μm

精度等级			C0		C1		C2		C3		C5		C7	C10
有效螺纹长度(mm)	以上	以下	±E	e	±E	e	±E	e	±E	e	±E	e	e	e
		100	3	3	3.5	5	5	7	8	8	18	18	±50/300mm	±210/300mm
	100	200	3.5	3	4.5	5	7	7	10	8	20	18		
	200	315	4	3.5	6	5	8	7	12	8	23	18		
	315	400	5	3.5	7	5	9	7	13	10	25	20		
	400	500	6	4	8	5	10	7	15	10	27	20		
	500	630	6	4	9	6	11	8	16	12	30	23		
	630	800	7	5	10	7	13	9	18	13	35	25		
	800	1000	8	6	11	8	15	10	21	15	40	27		
	1000	1250	9	6	13	9	18	11	24	16	46	30		
	1250	1600	11	7	15	10	21	13	29	18	54	35		
	1600	2000			18	11	25	15	35	21	65	40		
	2000	2500			22	13	30	18	41	24	77	46		
	2500	3150			26	15	36	21	50	29	93	54		
	3150	4000			30	18	44	25	60	35	115	65		
	4000	5000					52	30	72	41	140	77		
	5000	6300					65	36	90	50	170	93		
	6300	8000							110	60	210	115		
	8000	10000									260	140		
	10000	12500									320	170		

表1.3.3 对螺纹部长度300mm之变动(e_{300})与摇摆($e_{2\pi}$)之容许值(JIS B1192)

单位:μm

精度等级	C0	C1	C2	C3	C5	C7	C10
e_{300}	3.5	5	7	8	18	50	210
$e_{2\pi}$	2.5	4	5	6	8		

1-3-2轴方向间隙

ESU精密滚珠螺桿之轴方向间隙预压等级，如表1.3.4所示。

表1.3.4 轴方向间隙预压等级

等　级	P0	P1	P2	P3	P4
间　隙	有	无	无	无	无
预　压	无	无	轻	中	重

表1.3.5 选定精度、间隙、预压等级及螺帽之参考表：

精　度	建 议 预 压	螺帽建议形式	建议螺桿形式
C10	P0	单螺帽	转造级
C7	(P1或P0) ESU标准为(P1)	依客户要求	转造级或研磨级
C5	依客户要求制造，若无要求ESU标准为(P2)	依客户要求	转造级、研磨级(附导侧表)
C3	依客户要求制造，若无要求ESU标准为(P2)	依客户要求	研磨级(附导侧表)

过大的预压力将造成摩擦扭矩的大增及温升效应而使得预期寿命减短；但太低的预压力会使得滚珠螺桿刚性不足及增加失步(lost motion)的可能性。ESU建议您，於CNC工具机的使用上以不超过8%动负荷为预压力的最大值；於自动化X-Y平台机构上则以不超过5%动负荷为预压力之最大值。

表1.3.6 预压(P2)参考值

规　格	单螺帽弹簧力(Kg)	双螺帽弹簧力(Kg)
1605	0.1~0.3	0.3~0.6
2005	0.1~0.3	0.3~0.6
2505	0.2~0.5	0.3~0.6
3205	0.2~0.5	0.5~0.8
4005	0.2~0.5	0.5~0.8
2510	0.2~0.5	0.5~0.8
3210	0.3~0.6	0.5~0.8
4010	0.3~0.6	0.5~0.8
5010	0.3~0.6	0.8~1.2
6310	0.6~1.0	0.8~1.2
8010	0.6~1.0	0.8~1.2

表1.3.7 转造级及研磨级滚珠螺桿(P0)最大轴向间隙

单位:mm

螺桿外径尺寸	转造级滚珠螺桿最大轴向间隙	研磨级滚珠螺桿最大轴向间隙
Ø04~Ø14微小型滚珠螺桿	0.05	0.015
Ø15~Ø40中尺寸滚珠螺桿	0.08	0.025
Ø50~Ø100大尺寸滚珠螺桿	0.12	0.05

2-1滚珠螺桿的代号

SFU R 025 05 T4 D G C5 - 600 - P1 - B2+N3 N3

公稱型号

S
- S：单螺帽
- D：双螺帽

F
- F：有法兰
- C：无法兰

U
- UI：NI型螺帽
- NU：NU型螺帽
- H：H型螺帽
- Y：Y型螺帽
- S：DIN规格螺帽
- V：V型螺帽
- I：I型螺帽
- U：DIN规格螺帽
- M：M型螺帽
- K：K型螺帽

螺纹方向
R:右　L:左

螺桿轴外径
单位:mm

导　程
单位:mm

珠卷数(卷数•列数)
卷数:T:1　A:1.5(or 1.7/1.8) B:2.5/2.8　C:3.5　D:4.8
例:(2.5x2=B2)

法兰形式
N:无切边　S:单切边　D:双切边

制程代号
G:研磨　F:转造

导程精度等级
C0、C1、C2、C3、C5、C7、C10

螺桿轴长度
单位:mm

轴方向间隙预压等级
P0、P1、P2、P3、P4

螺帽
(若为1个时省略)例:一轴两个螺帽:B2

螺帽表面处理
S:标准　B1:染黑　N1:镀铬　P:磷酸碱　N3:镀化镍　N4:冷电镀

螺桿轴表面处理
S:标准　B1:染黑　N1:镀铬　P:磷酸碱　N3:镀化镍　N4:冷电镀

注：当螺帽、螺桿均无表面处理时，则省略表示。

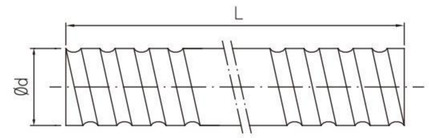

图2.1.1螺桿示意图

表2.1.1　精密研磨级螺桿标准型尺寸规格对照表Ø4~32

单位:mm

型号 外径d	型号 导程l	型号 珠径Da	导程精度等级	螺纹方向 L:左/R:右	牙口数	标准型螺桿编码	适用螺帽形式
4	1	0.8	C7、C5、C3	R	1	SCR00401	K
6	1	0.8	C7、C5、C3	R	1	SCR00601	K
8	1	0.8	C7、C5、C3	R／L	1	SCR00801	K
	2	1.2	C7、C5、C3	R／L	1	SCR00802	K
	2.5	1.2	C7、C5、C3	R	1	SCR0082.5	K、BSH
10	2	1.2	C7、C5、C3	R／L	1	SCR01002	K、BSH
	4	2	C7、C5、C3	R	1	SCR01004	K、BSH
12	2	1.2	C7、C5、C3	R／L	1	SCR01202	K
	4	2.5	C7、C5、C3	R	1	SCR01204	U、BSH
	5	2.5	C7、C5、C3	R	1	SCR01205-A	V、U、BSH、S、H
	10	2.5	C7、C5、C3	R	2	SCR01210-B	V
14	2	1.2	C7、C5、C3	R／L	1	SCR01402	K
	4	2.5	C7、C5、C3	R	1	SCR01404	BSH
16	2	1.2	C7、C5、C3	R／L	1	SCR01602	K
	4	2.381	C7、C5、C3	R	1	SCR01604 (N)	V、I、U、BSH
	5	3.175	C7、C5、C3	R／L	1	SCR01605	V、I、U、BSH
	10	3.175	C7、C5、C3	R／L	2	SCR01610	V、I、U、BSH
	16	2.778	C7、C5、C3	R	2	SCR01616	Y
	32	2.778	C7、C5、C3	R	2	SCR01632	Y
20	4	2.381	C7、C5、C3	R	1	SCR02004 (N)	V、I、U
	5	3.175	C7、C5、C3	R／L	1	SCR02005	V、I、U、BSH、S、H
	10	3.969	C7、C5、C3	R	1	SCR02010	V、S、H
	20	3.175	C7、C5、C3	R	2	SCR02020	V、Y、S、H
	40	3.175	C7、C5、C3	R	2	SCR02040	Y
25	4	2.381	C7、C5、C3	R	1	SCR02504 (N)	I、U
	5	3.175	C7、C5、C3	R／L	1	SCR02505	V、I、U、BSH、S、H
	6	3.969	C7、C5、C3	R	1	SCR02506	V、U
	8	4.762	C7、C5、C3	R	1	SCR02508	V、U
	10	4.762	C7、C5、C3	R	1	SCR02510-A	I、U、BSH
	10	6.35	C7、C5、C3	R	1	SCR02510-B	V
	25	3.969	C7、C5、C3	R	2	SCR02525	V、Y
	50	3.969	C7、C5、C3	R	2	SCR02550	Y
32	4	2.381	C7、C5、C3	R	1	SCR03204 (N)	V、I、U
	5	3.175	C7、C5、C3	R／L	1	SCR03205	V、I、U、M、S、H
	6	3.969	C7、C5、C3	R	1	SCR03206	V、U
	8	4.762	C7、C5、C3	R	1	SCR03208	V、U
	10	6.35	C7、C5、C3	R／L	1	SCR03210	V、I、U
	20	6.35	C7、C5、C3	R	1	SCR03220	V
	32	4.762	C7、C5、C3	R	2	SCR03232	Y
	64	4.762	C7、C5、C3	R	2	SCR03264	Y

表2.1.2 标准型尺寸规格对照表Ø40~80

单位:mm

型号			导程精度等级	螺纹方向	牙口数	标准型螺杆编码	适用螺帽形式
外径d	导程l	珠径Da		L:左/R:右			
40	5	3.175	C7、C5、C3	R/L	1	SCR04005	V、I、U、S、H
	6	3.969	C7、C5、C3	R	1	SCR04006	V、U
	8	4.762	C7、C5、C3	R	1	SCR04008	V、U
	10	6.35	C7、C5、C3	R/L	1	SCR04010	V、I、U
	20	6.35	C7、C5、C3	R	2	SCR04020	V
	40	6.35	C7、C5、C3	R	2	SCR04040	Y
	80	6.35	C7、C5、C3	R	2	SCR04080	Y
50	5	3.175	C7、C5、C3	R	1	SCR05005	V、S、H
	10	6.35	C7、C5、C3	R/L	1	SCR05010	V、I、U
	20	9.525	C7、C5、C3	R	1	SCR05020	V
	50	7.938	C7、C5、C3	R	2	SCR05050	Y
	100	7.938	C7、C5、C3	R	2	SCR050100	Y
63	10	6.35	C7、C5、C3	R	1	SCR06310	V、I、U
	20	9.525	C7、C5、C3	R	1	SCR06320	V、U
80	10	6.35	C7、C5、C3	R	1	SCR08010	V、I、U
	20	9.525	C7、C5、C3	R	1	SCR08020	V、U

表2.1.3 S型尺寸规格对照表Ø12~50

单位:mm

型号			导程精度等级	螺纹方向	牙口数	S型螺杆编码	适用螺帽形式
外径d	导程l	珠径Da		L:左/R:右			
12	10	2.5	C7、C5、C3	R	2	SSR01210	S
16	5	2.778	C7、C5、C3	R	1	SSR01605	S、H
	10	2.778	C7、C5、C3	R	2	SSR01610	S、H
	16	2.778	C7、C5、C3	R	2	SSR01616	S、H
	20	2.778	C7、C5、C3	R	2	SSR01620	S
20	10	3.175	C7、C5、C3	R	2	SSR02010	S、H
25	10	3.175	C7、C5、C3	R	2	SSR02510	S、H
	25	3.175	C7、C5、C3	R	2	SSR02525	S、H
32	10	3.969	C7、C5、C3	R	1	SSR03210	S、H
	20	3.969	C7、C5、C3	R	2	SSR03220	S、H
	32	3.969	C7、C5、C3	R	2	SSR03232	S
40	10	6.35	C7、C5、C3	R	1	SSR04010	S、H
	20	6.35	C7、C5、C3	R	2	SSR04020	S
	40	6.35	C7、C5、C3	R	2	SSR04040	S
50	10	6.35	C7、C5、C3	R	1	SSR05010	S、H
	20	6.35	C7、C5、C3	R	2	SSR05020	S
	50	6.35	C7、C5、C3	R	2	SSR05050	S

注：以上为标准规范，若有其他需求请恰ESU业务人员咨询。

2-2精密研磨级滚珠螺桿系列

2-2-1精密研磨级螺母形式

	研磨级螺帽形式	法兰形式
NI（强化防尘型）	SFNI 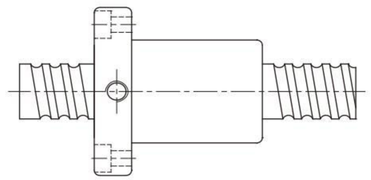 C41	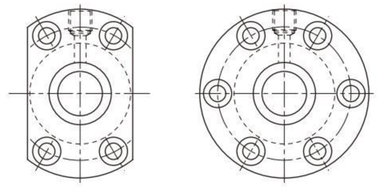
NU（强化防尘型）	SFNU 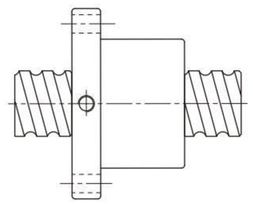 C42	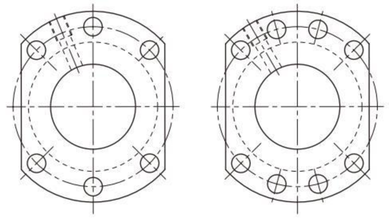 d≦32 d≧40
H（高速强化防尘型）	SFH 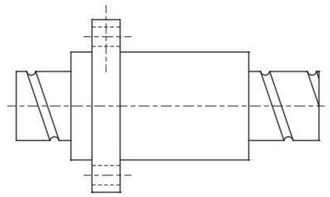 C43	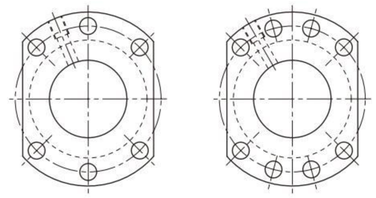 Model No. ≦3232 Model No. ≧4005

	研磨级螺帽形式	法兰形式
Y（高Dm-N值）	SFY 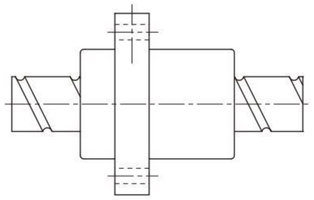 C44	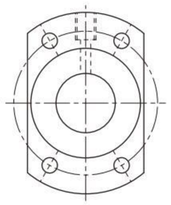
S（高速低噪音型）	SFS 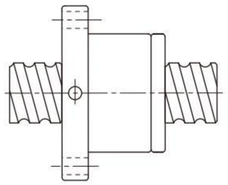 C45	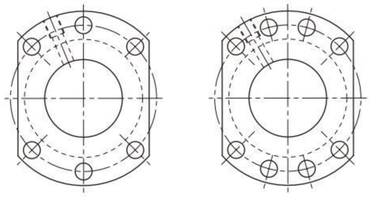 Model No. ≦3232　Model No. ≧4005
	DFS 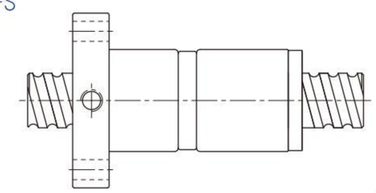 C46	
V（重负荷外循环型）	SFV 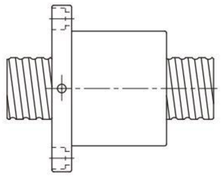 C47	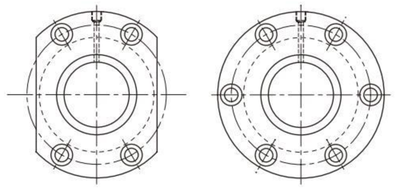
	DFV 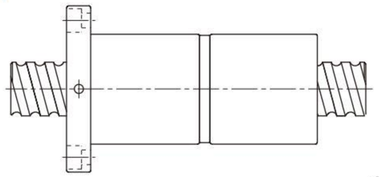 C48	

	研磨级螺帽形式	法兰形式
I（标准型）	SFI 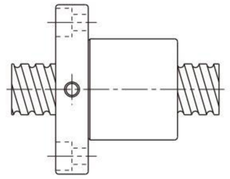 C49	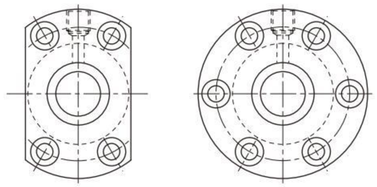
	DFI 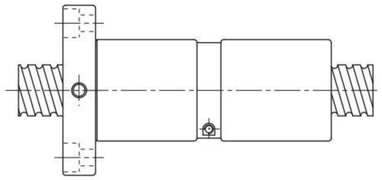 C50	
U（DIN规格）	SFU 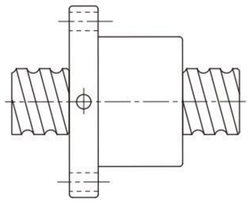 C51	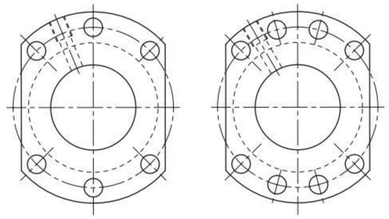 d≦32　d≧40
	DFU 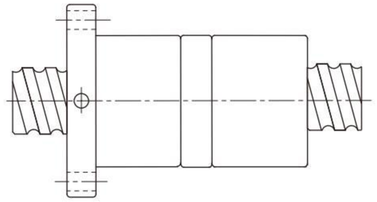 C52	

	研磨级螺帽形式	法兰形式
M（洗床专用）	SFM 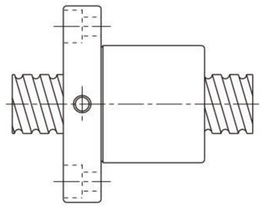 C53	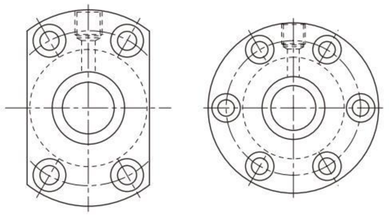
	DFM 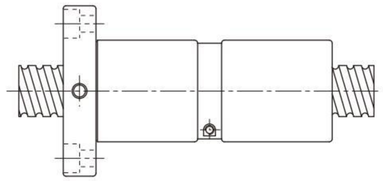 C53	
K（微小型）	SFK 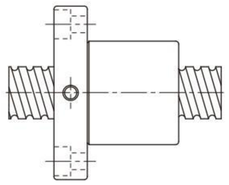 C54	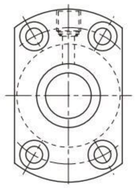 （SFK01004） （SFK02002） （SFK02502）
	SFK 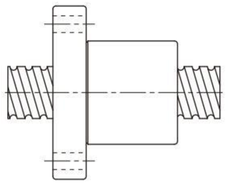 C54	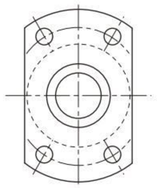

	研磨級螺帽型式	法蘭型式
I（标准无法兰型）	SCI（無法蘭型） 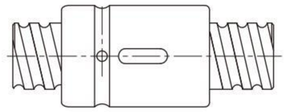 C55	無法蘭
BSH	BSH 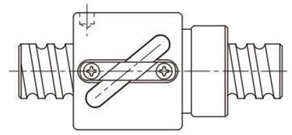 d≦12 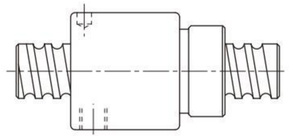 d≧14 C56	無法蘭
XSV（自动化设备专用）	XSV 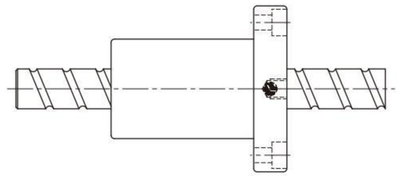 C57~61	

注：以上为标准规范，若有其他需求请恰ESU业务人员咨询。

表2. 2. 1 研磨级一预压规范表：

预压	I, U, M-型	H, S-型	Y-型	V-型	BSH-型	K-型
P0						
P1	√	√	√	√	√	√
P2	√	√	√	√	√	
P3	√	√	√	√	√	
P4				√		

SFS(DIN 69051 FORM)精密研磨级系列规格尺寸表

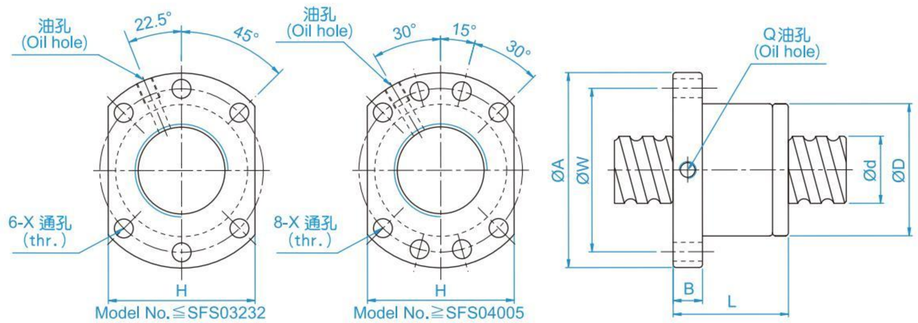

单位:mm

公称型号	轴径 d	导程 l	珠径 Da	螺帽尺寸 D	A	B	L	W	H	X	Q	n	动额定负荷 Ca	静额定负荷 Coa	刚性 kgf/μm
SFS01205-2.8	12	5	2.5	24	40	10	31	32	30	4.5		2.8x1	661	1316	19
SFS01210-2.8		10	2.5	24	40	10	48.5	32	30	4.5		2.8x1	642	1287	19
SFS01605-3.8	15	5	2.778	28	48	10	38	38	40	5.5	M6	3.8x1	1112	2507	30
SFS01610-2.8		10	2.778	28	48	10	47	38	40	5.5	M6	2.8x1	839	1821	23
SFS01616-1.8		16	2.778	28	48	10	45	38	40	5.5	M6	1.8x1	552	1137	14
SFS01616-2.8		16	2.778	28	48	10	61	38	40	5.5	M6	2.8x1	808	1769	22
SFS01620-1.8		20	2.778	28	48	10	57	38	40	5.5	M6	1.8x1	554	1170	14
SFS02005-3.8	20	5	3.175	36	58	10	40	47	44	6.6	M6	3.8x1	1484	3681	37
SFS02010-3.8		10	3.175	36	58	10	60	47	44	6.6	M6	3.8x1	1516	3833	40
SFS02020-1.8		20	3.175	36	58	10	57	47	44	6.6	M6	1.8x1	764	1758	19
SFS02020-2.8		20	3.175	36	58	10	77	47	44	6.6	M6	2.8x1	1118	2734	29
SFS02505-3.8	25	5	3.175	40	62	10	40	51	48	6.6	M6	3.8x1	1650	4658	43
SFS02510-3.8		10	3.175	40	62	12	62	51	48	6.6	M6	3.8x1	1638	4633	45
SFS02525-1.8		25	3.175	40	62	12	70	51	48	6.6	M6	1.8x1	843	2199	22
SFS02525-2.8		25	3.175	40	62	12	95	51	48	6.6	M6	2.8x1	1232	3421	34
SFS03205-3.8	32	5	3.175	50	80	12	42	65	62	9	M6	3.8x1	1839	6026	51
SFS03210-3.8	31	10	3.969	50	80	13	62	65	62	9	M6	3.8x1	2460	7255	55
SFS03220-2.8		20	3.969	50	80	12	80	65	62	9	M6	2.8x1	1907	5482	43
SFS03232-1.8		32	3.969	50	80	13	84	65	62	9	M6	1.8x1	1257	3426	27
SFS03232-2.8		32	3.969	50	80	13	116	65	62	9	M6	2.8x1	1838	5329	42
SFS04005-3.8	40	5	3.175	63	93	15	45	78	70	9	M8	3.8x1	2018	7589	60
SFS04010-3.8	38	10	6.35	63	93	14	63	78	70	9	M8	3.8x1	5035	13943	67
SFS04020-2.8		20	6.35	63	93	14	82	78	70	9	M8	2.8x1	3959	10715	54
SFS04040-1.8		40	6.35	63	93	15	105	78	70	9	M8	1.8x1	2585	6648	34
SFS04040-2.8		40	6.35	63	93	15	145	78	70	9	M8	2.8x1	3780	10341	52
SFS05005-3.8	50	5	3.175	75	110	15	45	93	85	11	M8	3.8x1	2207	9542	68
SFS05010-3.8	48	10	6.35	75	110	18	68	93	85	11	M8	3.8x1	5638	17852	79
SFS05020-3.8		20	6.35	75	110	18	108	93	85	11	M8	3.8x1	5749	18485	87
SFS05050-1.8		50	6.35	75	110	18	125	93	85	11	M8	1.8x1	2946	8749	42
SFS05050-2.8		50	6.35	75	110	18	175	93	85	11	M8	2.8x1	4308	13610	65

DFS(DIN 69051 FORM B)精密研磨级系列规格尺寸表

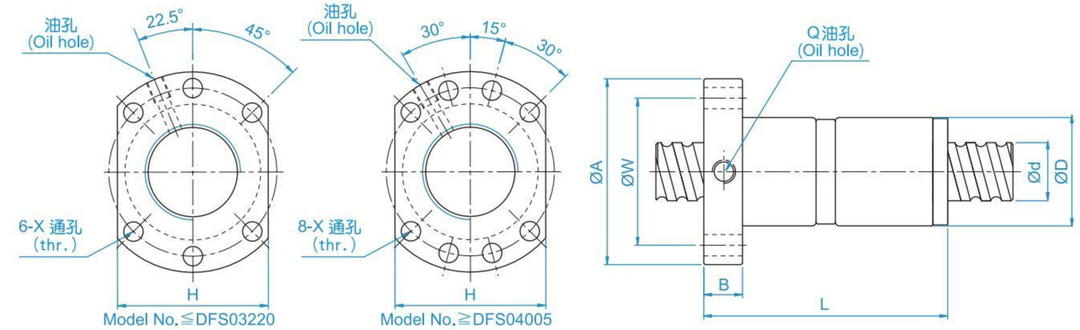

单位:mm

公称型号	轴径 d	导程 l	珠径 Da	螺帽尺寸 D	A	B	L	W	H	X	Q	n	动额定负荷 Ca	静额定负荷 Coa	刚性 kgf/μm
DFS01605-3.8	15	5	2.778	28	48	10	73	38	40	5.5	M6	3.8x1	1112	2507	41
DFS01610-2.8		10	2.778	28	48	10	97	38	40	5.5	M6	2.8x1	839	1821	31
DFS02005-3.8	20	5	3.175	36	58	10	75	47	44	6.6	M6	3.8x1	1484	3681	50
DFS02010-3.8		10	3.175	36	58	10	120	47	44	6.6	M6	3.8x1	1516	3833	53
DFS02505-3.8	25	5	3.175	40	62	10	75	51	48	6.6	M6	3.8x1	1650	4658	59
DFS02510-3.8		10	3.175	40	62	12	122	51	48	6.6	M6	3.8x1	1638	4633	61
DFS03205-3.8	32	5	3.175	50	80	12	82	65	62	9	M6	3.8x1	1839	6026	71
DFS03210-3.8	31	10	3.969	50	80	13	122	65	62	9	M6	3.8x1	2460	7255	75
DFS03220-2.8		20	3.969	50	80	12	160	65	62	9	M6	2.8x1	1907	5482	58
DFS04005-3.8	40	5	3.175	63	93	15	85	78	70	9	M8	3.8x1	2018	7589	83
DFS04010-3.8	38	10	6.35	63	93	14	123	78	70	9	M8	3.8x1	5035	13943	91
DFS04020-2.8		20	6.35	63	93	14	162	78	70	9	M8	2.8x1	3959	10715	73
DFS05005-3.8	50	5	3.175	75	110	15	85	93	85	11	M8	3.8x1	2207	9542	96
DFS05010-3.8	48	10	6.35	75	110	18	138	93	85	11	M8	3.8x1	5638	17852	109
DFS05020-3.8		20	6.35	75	110	18	218	93	85	11	M8	3.8x1	5749	18485	116

注：双螺帽下单前请询问ESU业务人员。

SFV精密研磨级系列规格尺寸表

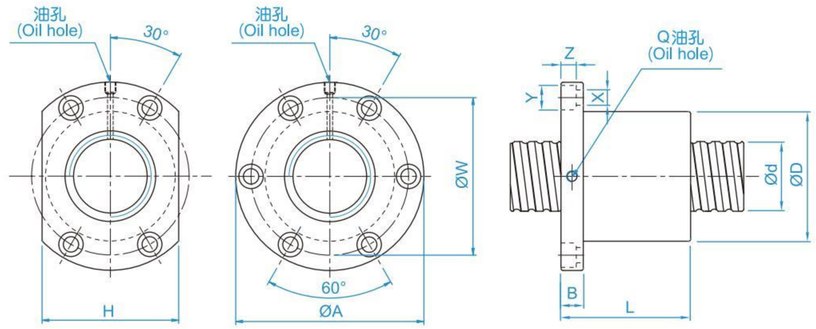

单位:mm

公称型号	轴径 d	导程 l	珠径 Da	螺帽尺寸 D	A	B	L	W	H	X	Y	Z	Q	n	动额定负荷 Ca	静额定负荷 Coa	刚性 kgf/μm
SFV01205-2.8	12	5	2.5	30	50	10	42	40	32	4.5	8	4.5	M6	2.8x1	661	1316	19
SFV01210-2.7		10	2.5	30	50	10	53	40	32	4.5	8	4.5	M6	2.7x1	623	1241	18
SFV01510-2.7	15	10	3.175	34	58	10	57	45	34	5.5	9.5	5.5	M6	2.7x1	972	2020	23
SFV01604-3.8	16	4	2.381	34	57	11	45	45	34	5.5	9.5	5.5	M6	3.8x1	931	2285	31
SFV01605-4.8		5	3.175	40	63	11	58	51	42	5.5	9.5	5.5	M6	4.8x1	1614	3662	40
SFV01610-2.7		10	3.175	40	63	11	56	51	42	5.5	9.5	5.5	M6	2.7x1	1008	2161	24
SFV02004-4.8	20	4	2.381	40	60	10	50	50	40	4.5	8	4	M6	4.8x1	1247	3584	45
SFV02005-4.8		5	3.175	44	67	11	57	55	52	5.5	9.5	5.5	M6	4.8x1	1814	4650	47
SFV02010-2.7		10	3.969	46	74	13	57	59	46	6.6	11	6.5	M6	2.7x1	1518	3398	30
SFV02020-1.8		20	3.175	46	74	13	70	59	46	6.6	11	6.5	M6	1.8x1	764	1758	19
SFV02505-4.8	25	5	3.175	50	73	11	55	61	52	5.5	9.5	5.5	M8	4.8x1	2017	5884	56
SFV02506-4.8		6	3.969	53	76	11	62	64	58	5.5	9.5	5.5	M6	4.8x1	2711	7268	58
SFV02508-4.8		8	4.762	56	85	13	70	71	64	6.5	11	6.5	M6	4.8x1	3466	8776	61
SFV02510-2.7		10	6.35	68	102	15	70	84	82	9	14	8.5	M8	2.7x1	3040	6547	37
SFV02525-1.8		25	3.175	50	73	13	83	61	52	5.5	9.5	5.5	M8	1.8x1	843	2199	22
SFV03204-4.8	32	4	2.381	54	81	12	50	67	64	6.6	11	6.5	M6	4.8x1	1517	5806	62
SFV03205-4.8		5	3.175	58	85	12	56	71	64	6.6	11	6.5	M8	4.8x1	2249	7612	66
SFV03206-4.8		6	3.969	62	89	12	60	75	68	6.6	11	6.5	M8	4.8x1	3079	9575	70
SFV03208-4.8		8	4.762	66	100	15	75	82	76	9	14	8.5	M8	4.8x1	3962	11547	74
SFV03210-4.8		10	6.35	74	108	15	96	90	82	9	14	9	M8	4.8x1	5620	14649	76
SFV03220-2.7		20	6.35	74	108	16	100	90	82	9	14	8.5	M8	2.7x1	3509	8644	46
SFV04005-4.8	40	5	3.175	67	101	15	59	83	72	9	14	8.5	M8	4.8x1	2468	9586	76
SFV04010-4.8		10	6.35	82	124	18	100	102	94	11	17.5	11	M8	4.8x1	6316	18600	90
SFV04020-2.7		20	6.35	82	124	18	100	102	90	11	17.5	11	M8	2.7x1	3935	10893	56
SFV05005-4.8	50	5	3.175	80	114	15	60	96	82	9	14	8.5	M8	4.8x1	2698	12053	87
SFV05010-4.8		10	6.35	93	135	16	93	113	98	11	17.5	11	M8	4.8x1	7023	23537	106
SFV05020-2.7		20	9.525	105	152	28	121	128	110	14	20	13	M8	2.7x1	7336	19700	68
SFV06310-4.8	63	10	6.35	108	154	22	105	130	110	14	20	13	M8	4.8x1	7860	30430	126
SFV06320-2.7		20	9.525	122	180	28	120	150	130	18	26	17.5	M8	2.7x1	8162	24741	80
SFV08010-4.8	80	10	6.35	130	176	22	105	152	132	14	20	13	M8	4.8x1	8593	38344	145
SFV08020-4.8		20	9.525	143	204	28	180	172	148	18	26	18	M8	4.8x1	15103	57296	168
SFV08020-7.6		20	9.525	143	204	28	240	172	148	18	26	18	M8	3.8x2	22423	90719	260

DFV精密研磨级系列规格尺寸表

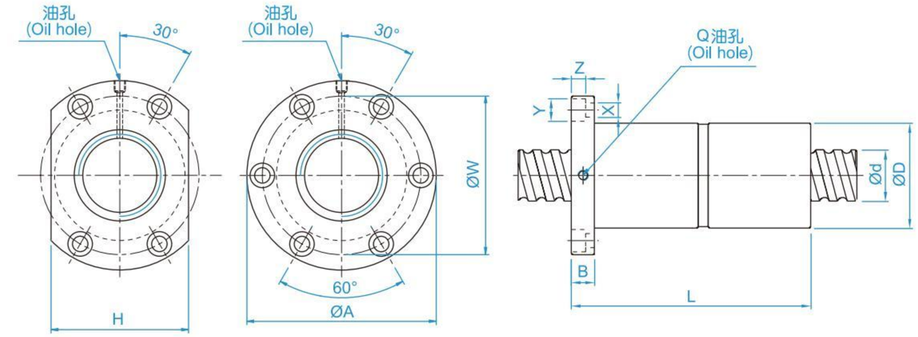

单位:mm

公称型号	轴径 d	导程 l	珠径 Da	螺帽尺寸 D	A	B	L	W	H	X	Y	Z	Q	n	动额定负荷 Ca	静额定负荷 Coa	刚性 kgf/μm
DFV01510-2.7	15	10	3.175	34	58	10	107	45	34	5.5	9.5	5.5	M6	2.7x1	972	2020	30
DFV01604-3.8	16	4	2.381	34	57	11	89	45	34	5.5	9.5	5.5	M6	3.8x1	931	2285	42
DFV01605-4.8		5	3.175	40	63	11	113	51	42	5.5	9.5	5.5	M6	4.8x1	1614	3662	53
DFV01610-2.7		10	3.175	40	63	11	106	51	42	5.5	9.5	5.5	M6	2.7x1	1008	2161	32
DFV02004-4.8	20	4	2.381	40	60	10	94	50	40	4.5	8	4	M6	4.8x1	1247	3584	61
DFV02005-4.8		5	3.175	44	67	11	112	55	52	5.5	9.5	5.5	M6	4.8x1	1814	4650	63
DFV02010-2.7		10	3.969	46	74	13	117	59	46	6.6	11	6.5	M6	2.7x1	1518	3398	40
DFV02505-4.8	25	5	3.175	50	73	11	105	61	52	5.5	9.5	5.5	M8	4.8x1	2017	5884	75
DFV02506-4.8		6	3.969	53	76	11	116	64	58	5.5	9.5	5.5	M6	4.8x1	2711	7268	78
DFV02508-4.8		8	4.762	56	85	13	134	71	64	6.5	11	6.5	M6	4.8x1	3466	8776	82
DFV02510-2.7		10	6.35	68	102	15	130	84	82	9	14	8.5	M8	2.7x1	3040	6547	49
DFV03204-4.8	32	4	2.381	54	81	12	94	67	64	6.6	11	6.5	M6	4.8x1	1517	5806	85
DFV03205-4.8		5	3.175	58	85	12	106	71	64	6.6	11	6.5	M8	4.8x1	2249	7612	90
DFV03206-4.8		6	3.969	62	89	12	114	75	68	6.6	11	6.5	M8	4.8x1	3079	9575	95
DFV03208-4.8		8	4.762	66	100	15	139	82	76	9	14	8.5	M8	4.8x1	3962	11547	100
DFV03210-4.8		10	6.35	74	108	15	186	90	82	9	14	9	M8	4.8x1	5620	14649	101
DFV03220-2.7		20	6.35	74	108	16	200	90	82	9	14	8.5	M8	2.7x1	3509	8644	61
DFV04005-4.8	40	5	3.175	67	101	15	109	83	72	9	14	8.5	M8	4.8x1	2468	9586	105
DFV04010-4.8		10	6.35	82	124	18	188	102	94	11	17.5	11	M8	4.8x1	6316	18600	121
DFV04020-2.7		20	6.35	82	124	18	200	102	90	11	17.5	11	M8	2.7x1	3935	10893	74
DFV05005-4.8	50	5	3.175	80	114	15	115	96	82	9	14	8.5	M8	4.8x1	2698	12053	122
DFV05010-4.8		10	6.35	93	135	16	173	113	98	11	17.5	11	M8	4.8x1	7023	23537	144
DFV05020-2.7		20	9.525	105	152	28	221	128	110	14	20	13	M8	2.7x1	7336	19700	90
DFV06310-4.8	63	10	6.35	108	154	22	195	130	110	14	20	13	M8	4.8x1	7860	30430	172
DFV06320-2.7		20	9.525	122	180	28	220	150	130	18	26	17.5	M8	2.7x1	8162	24741	107
DFV08010-4.8	80	10	6.35	130	176	22	195	152	132	14	20	13	M8	4.8x1	8593	38344	201
DFV08020-4.8		20	9.525	143	204	28	340	172	148	18	26	18	M8	4.8x1	15103	57296	226
DFV08020-7.6		20	9.525	143	204	28	460	172	148	18	26	18	M8	3.8x2	22423	90719	351

注：双螺帽下单前请询问ESU业务人员。

SFI精密研磨级系列规格尺寸表

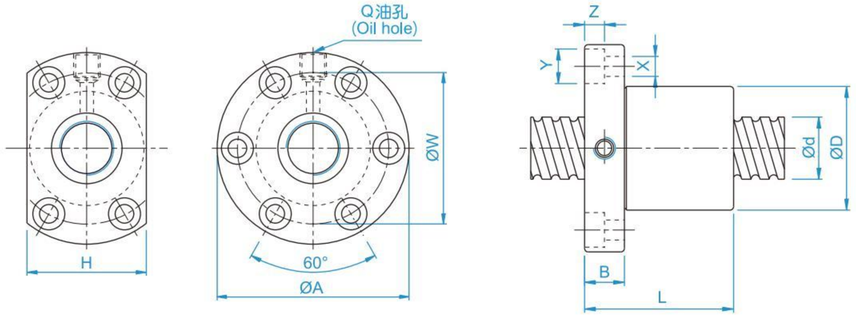

单位:mm

	公称型号	轴径 d	导程 l	珠径 Da	螺帽尺寸 D	A	B	L	W	H	X	Y	Z	Q	n	动额定负荷 Ca	静额定负荷 Coa	刚性 kgf/μm
	SFI01604-4	16	4	2.381	30	49	10	45	39	34	4.5	8	4.5	M6	1x4	973	2406	32
☆	SFI01605-4		5	3.175	30	49	10	50	39	34	4.5	8	4.5	M6	1x4	1380	3052	33
☆	SFI01610-3		10	3.175	34	58	10	57	45	34	5.5	9.5	5.5	M6	1x3	1103	2401	27
	SFI02004-4	20	4	2.381	34	57	11	46	45	40	5.5	9.5	5.5	M6	1x4	1066	2987	37
☆	SFI02005-4		5	3.175	34	57	11	51	45	40	5.5	9.5	5.5	M6	1x4	1551	3875	39
	SFI0205T-4		5.08	3.175	34	57	11	51	45	40	5.5	9.5	5.5	M6	1x4	1550	3875	39
☆	SFI02504-4	25	4	2.381	40	63	11	46	51	46	5.5	9.5	5.5	M6	1x4	1180	3795	43
☆	SFI02505-4		5	3.175	40	63	11	51	51	46	5.5	9.5	5.5	M8	1x4	1724	4904	45
	SFI0255T-4		5.08	3.175	40	63	11	51	51	46	5.5	9.5	5.5	M8	1x4	1724	4904	45
☆	SFI02510-4		10	4.762	46	72	12	85	58	52	6.5	11	6.5	M6	1x4	2954	7295	51
	SFI03204-4	32	4	2.381	46	72	12	47	58	52	6.5	11	6.5	M6	1x4	1296	4838	49
☆	SFI03205-4		5	3.175	46	72	12	52	58	52	6.5	11	6.5	M8	1x4	1922	6343	52
☆	SFI03210-4		10	6.35	54	88	15	90	70	62	9	14	8.5	M8	1x4	4805	12208	62
☆	SFI04005-4	40	5	3.175	56	90	15	55	72	64	9	14	8.5	M8	1x4	2110	7988	59
☆	SFI04010-4		10	6.35	62	104	18	93	82	70	11	17.5	11	M8	1x4	5399	15500	72
☆	SFI05010-4	50	10	6.35	72	114	18	93	92	82	11	17.5	11	M8	1x4	6004	19614	83
☆	SFI06310-4	63	10	6.35	85	131	22	98	107	95	14	20	13	M8	1x4	6719	25358	95
	SFI08010-4	80	10	6.35	105	150	22	98	127	115	14	20	13	M8	1x4	7346	31953	109

注：有标注 ☆ 记号者可制作左螺纹。

DFI精密研磨级系列规格尺寸表

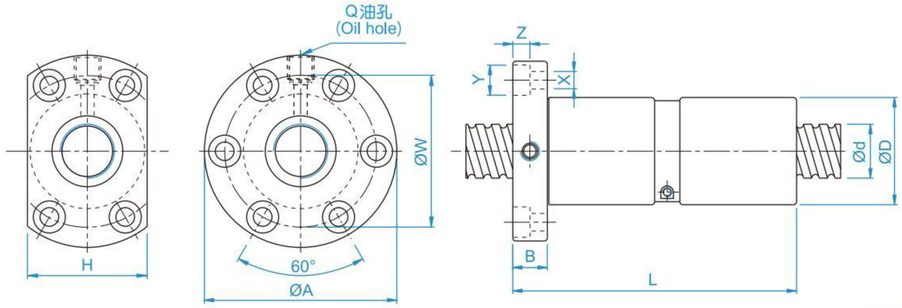

单位:mm

	公称型号	轴径 d	导程 l	珠径 Da	螺帽尺寸 D	A	B	L	W	H	X	Y	Z	Q	n	动额定负荷 Ca	静额定负荷 Coa	刚性 kgf/μm
	DFI01604-4	16	4	2.381	30	49	10	80	39	34	4.5	8	4.5	M6	1x4	973	2406	44
☆	DFI01605-4		5	3.175	30	49	10	100	39	34	4.5	8	4.5	M6	1x4	1380	3052	44
	DFI02004-4	20	4	2.381	34	57	11	80	45	40	5.5	9.5	5.5	M6	1x4	1066	2987	51
☆	DFI02005-4		5	3.175	34	57	11	101	45	40	5.5	9.5	5.5	M6	1x4	1551	3875	52
	DFI02504-4	25	4	2.381	40	63	11	80	51	46	5.5	9.5	5.5	M6	1x4	1180	3795	60
☆	DFI02505-4		5	3.175	40	63	11	101	51	46	5.5	9.5	5.5	M8	1x4	1724	4094	62
	DFI0255T-4		5.08	3.175	40	63	11	101	51	46	5.5	9.5	5.5	M8	1x4	1724	4094	62
	DFI02510-4		10	4.762	46	72	12	145	58	52	6.5	11	6.5	M6	1x4	2954	7295	68
	DFI03204-4	32	4	2.381	46	72	12	80	58	52	6.5	11	6.5	M6	1x4	1296	4838	69
☆	DFI03205-4		5	3.175	46	72	12	102	58	52	6.5	11	6.5	M8	1x4	1922	6343	72
	DFI0325T-4		5.08	3.175	46	72	12	102	58	52	6.5	11	6.5	M8	1x4	1922	6343	72
☆	DFI03210-4		10	6.35	54	88	15	162	70	62	9	14	8.5	M8	1x4	4805	12208	83
☆	DFI04005-4	40	5	3.175	56	90	15	105	72	64	9	14	8.5	M8	1x4	2110	7988	84
☆	DFI04010-4		10	6.35	62	104	18	165	82	70	11	17.5	11	M8	1x4	5399	15500	99
☆	DFI05010-4	50	10	6.35	72	114	18	171	92	82	11	17.5	11	M8	1x4	6004	19614	115
☆	DFI06310-4	63	10	6.35	85	131	22	182	107	95	14	20	13	M8	1x4	6719	25358	135
	DFI08010-4	80	10	6.35	105	150	22	182	127	115	14	20	13	M8	1x4	7346	31953	156

注：有标注 ☆ 记号者可制作左螺纹。
双螺帽下单前请询问ESU业务人员。

梯形丝杆螺帽

梯形丝杆方型螺帽

加高方型

KMTSBNR(右旋螺纹)
KMTSBNL(左旋螺纹)

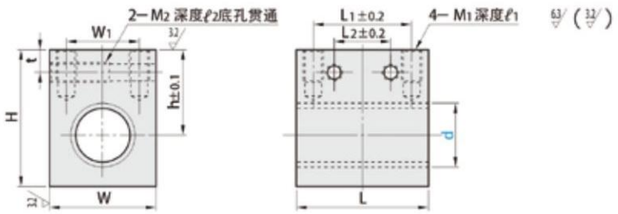

一、加高方型螺帽　　单位：mm

型式 类型	d	螺距 P	h	W	H	L	L1	L2	W2	M1	ℓ1	M2	ℓ2	t	动态容许推力（KN）	重量(g)
KMTSBNR（有螺纹）KMTSBNL（左螺纹）	10	2	20	20	30	24	16	—	12	M4	8	—	—	6	2.55	100
	12	2	23	22	34	30	21	9	13	M5	10	M5	15	6	3.92	150
	14	3	23	22	34	30	21	9	13	M5	10	M5	15	6	4.9	140
	16	3	27	28	41	35	25	11	18	M6	12	M6	18	7	6.67	260
	18	4	29	32	45	40	30	16	22	M6	12	M6	18	7	8.72	380
	20	4	29	32	45	40	30	16	22	M6	12	M6	18	7	9.81	360
	22	5	30	36	48	50	40	20	26	M6	12	M6	18	7	12.36	580
	25	5	30	36	48	50	40	20	26	M6	12	M6	18	7	14.22	540
	28	5	38	44	60	62	50	25	32	M8	16	M8	22	8	20.05	1050
	32	6	38	44	60	62	50	25	32	M8	16	M8	22	8	22.81	970

材质：黄铜

滑块加宽型

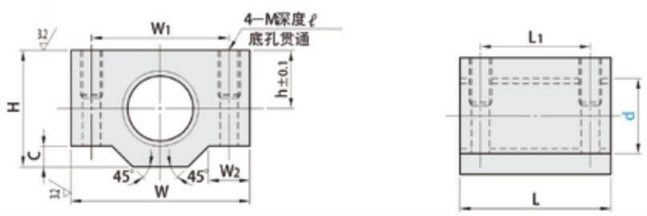

二、滑块加宽型　　单位：mm

型式 类型	d	螺距 P	h	W	H	L	L1	W1	W2	C	M	ℓ	动态容许推力（KN）	重量(g)
KMTSBHR（右螺纹）KMTSBHL（左螺纹）	10	2	10	30	20	24	16	20	8	4	M4	8	2.55	87
	12	2	11	38	22	30	20	26	10	5	M5	10	3.92	147
	14	3	11	38	22	30	20	26	10	5	M5	10	4.9	140
	16	3	14	44	28	35	24	32	10	5	M5	10	6.67	267
	18	4	16	48	32	40	28	36	11	6	M6	12	8.72	375
	20	4	16	48	32	40	28	36	11	6	M6	12	9.81	357
	22	5	20	62	38	50	34	46	14	10	M8	16	12.36	670
	25	5	20	62	38	50	34	46	14	10	M8	16	14.22	629
	28	5	25	68	47	56	40	52	14	10	M8	16	17.95	1041
	32	6	25	68	47	56	40	52	14	10	M8	16	21.08	970

材质：黄铜

梯形丝杆

支座组件用型梯形丝杆

类型 右螺纹	类型 左螺纹	材质	表面处理
KMTWK	KMTWLK	S45C	—
KMTWBK	KMTWBLK		四氧化三铁保护膜
KMTSWK	KMTSWLK	SUS303	—

R	e容差		m+0.14
8	5	+0.075 / 0	0.7
10	9.6	0 / -0.09	1.15
12	11.5	0 / -0.11	
15	14.3		

右螺纹　左螺纹

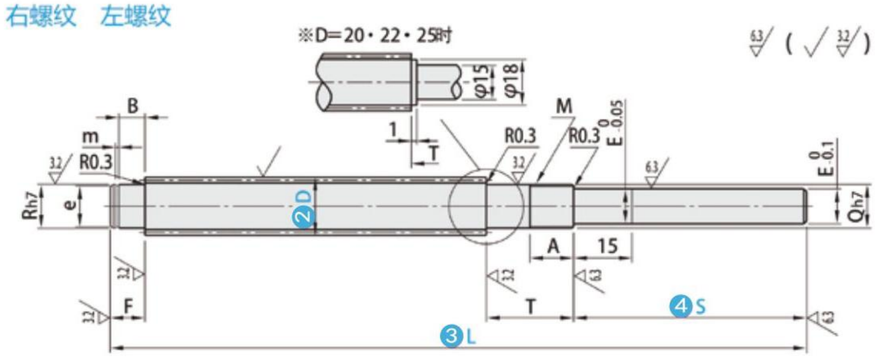

单位：mm

型式 1类型	2D	指定单位1mm 3L	4S	F	R	B	t	Q	A	Mx螺距	E	D	螺距 P
	12	80～1000	2≤S≤80	10	8	7	26	8	11	8×1.0	6	12	2
(右螺纹)　(左螺纹) KMTWK　KMTWLK KMTWBK　KMTWBLK KMTSWK　KMTSWLK	14			12	10	8	29	10	12	10×1.0	8	14	3
	16	100～1200	2≤S≤95	12	12	8	29	12	12	12×1.0	10	16	3
	18	150～1200		12	12	8	29	12	12	12×1.0	10	18	4
	20		2≤S≤100	12	15	9	34	15	14	15×1.0	12	20	4
	22			12	15	9	34	15	14	15×1.0	12	22	5
	25			12	15	9	34	15	14	15×1.0	12	25	5

梯形丝杆

两端一台阶型梯形丝杆

类型					材质	表面处理
右螺纹	带键槽右螺纹	左螺纹	左右螺丝	精密左右螺纹		
KMTSRW	KMTSRV	KMTSLW	KMTSWW	KMTSYW	S45C	–
KMTSBRW	KMTSBRV	KMTSBLW	KMTSBWW	KMTSBYW		四氧化三铁保护膜
KMTSTRE	-	KMTSTLW	-	-	SUS303	–

·单一螺距误差...±0.02mm ·累积螺距误差...±0.15/400mm

6.3(✓3.2)

右螺纹· 左螺纹

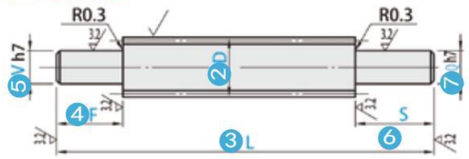

带键槽右螺纹

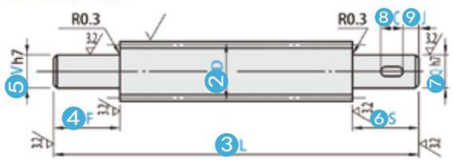

左右螺丝

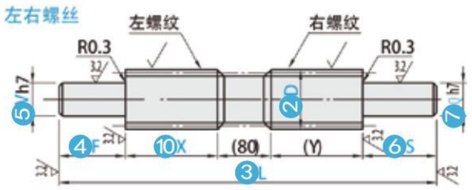

精密左右螺纹

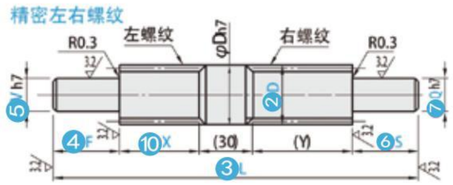

一、右螺纹·左螺纹·左右螺纹·精密左右螺纹

单位：mm

型式 ①类型	②D	指定单位1mm ③L	④F ⑥S	⑤V ⑦Q选择	左右螺纹精密左右螺纹 ⑩x以1mm为指定单位	D	螺距 P
(右螺纹) KMTSRW KMTSBRW KMTSTRW(不锈钢) (左螺纹) KMTSLW KMTSBLW KMTSTKW (左右螺纹) KMTSWW KMTSBWW (精密左右螺纹) KMTSYW KMTSBYW	8	50～500	2≤F≤V×7 2≤S≤Q×7 V，Q为6～9时 2≤F≤V×5 2≤S≤Q×5	6	D＝10～14时 50≤X≤460（485）-F (Y)＝L-80（30）-F-S-X (Y)≤500-S-40（15） D＝16～50时 50≤X≤560（585）-F (Y)＝L-80（30）-F-S-X (Y)≤600-S-40（15） 精密左右螺纹为（）尺寸	8	1.5
	10	80～1000		6 7		10	2
	12			6 7 8 9		12	
	14			8 9 10		14	3
	16	100～1200		9 10 12		16	
	18	150～1200		9 10 12		18	4
	20			10 12 14 15		20	
	22			10 12 14 15		22	5
	25			12 14 15 16 17		25	
	28			14 15 16 17 20		28	
	32	200～1200		14 15 16 17 20 25		32	6
	36			17 20 25		36	
	40			20 25 30		40	
	50			25 30 35 40		50	8

二、带键槽右螺纹

型式 ①类型	②D	指定单位1mm ③L	④F ⑥S	⑤V ⑦Q选择	指定单位1mm ⑧C	⑨J	D	螺距 P
KMTSRV KMTSBRV	12	80～1000	2≤F≤V×7 2≤S≤Q×7 Q，V≤9时、F，S为Q，V的5倍以下。	7 8 9	C≤60 S-C-J≥2	J≥2 或J＝0 J＝0时，键槽R部为直线状态	12	2
	14			8 9 10			14	3
	16	100～1200		9 10 12			16	
	18	150～1200		9 10 12			18	4
	20			10 12 14 15			20	
	22			10 12 14 15			22	5
	25			12 14 15 16 17			25	
	28			14 15 16 17 20			28	
	32	200～1200		14 15 16 17 20 25			32	6
	36			17 20 25			36	
	40			20 25 30			40	
	50			25 30 35 40			50	8

梯形丝杆

两端两台阶型梯形丝杆

类型		材质	表面处理
右螺纹	左螺纹		
KMTSRX	KMTSKX	S45C	-
KMTSBRX	KMTSBLX		四氧化三铁保护膜

·单一螺距误差...±0.02mm
·累积螺距误差...±0.15/400mm

右螺纹· 左螺纹

6.3(✓3.2)

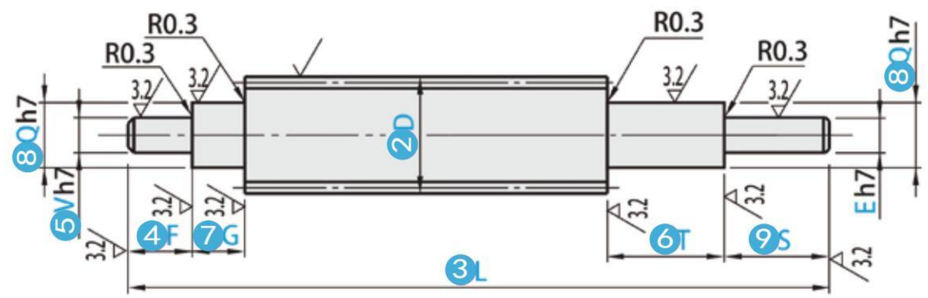

单位：mm

型式 ①类型	②D	指定单位1mm ③L	④F ⑦G ⑥T ⑨S	⑤V ⑧Q选择	⑩E 指定单位1mm	D	螺距 P
(右螺纹) KMTSRX KMTSBRX (左螺纹) KMTSLX KMTSBLX	12	80～1000	2≤F≤V×7 2≤G≤Q×7 2≤S≤E×7 2≤T≤Q×7 Q,V,E≤9时，F、G、T、S为Q、V、E的5倍以下。	7 8 9	Q/2≤E≤Q-1	12	2
	14			8 9 10		14	3
	16	100～1200		9 10 12		16	
	18	150～1200		9 10 12		18	4
	20			10 12 14 15		20	
	22			10 12 14 15		22	5
	25			12 14 15 16 17		25	
	28			14 15 16 17 20		28	
	32	200～1200		14 15 16 17 20 25		32	6
	36			17 20 25		36	
	40			20 25 30		40	
	50			25 30 35 40		50	8

梯形丝杆

一端一台阶一端两台阶型梯形丝杆

型式				材质	表面处理
右螺纹	左螺纹	左右螺纹	精密左右螺纹		
KMTSRK	KMTSLK	KMTSWKA/B	KMTSYKA/B	S45C	–
KMTSBRK	KMTSBLK	KMTSBWKA/B	KMTSBYKA/B		四氧化三铁保护膜
KRMTSRK	KRMTSLK	KRMTSWKA/B	-		低温镀黑铬
KMTSTRK	KMTSTLK	-	-	SUS303	–

单一螺距误差±0.02mm，螺杆螺距误差±0.15/400mm

左螺纹. 右螺纹

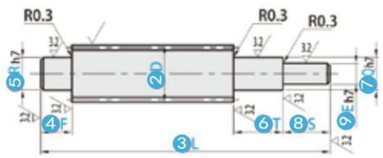

A　　B

左右螺纹

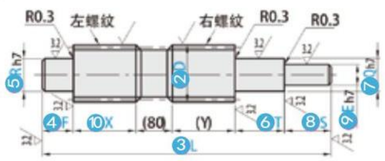

A

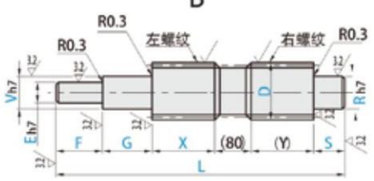

B

精密左右螺纹

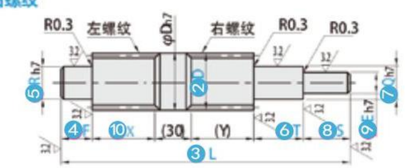

A

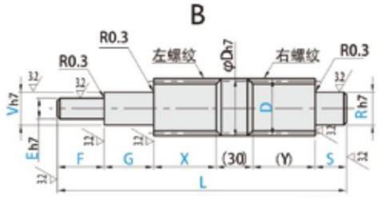

B

单位：mm

型式		指定单位1mm								
①类型	②D	③L	④F⑥T⑧S	⑦Q	⑤R选择	⑨E 指定单位1mm	左右螺纹精密左右螺纹 ⑩x以1mm为指定单位	D	螺距P
(右螺纹) KMTSRK KMTSBRK KRMTSTK KMTSTRK (左螺纹) KMTSLK KMTSBLK KRMTSLK KMTSTLK (左右螺纹) KMTSWKA/B KMTSBWKA/B KRMTSWKA/B KRMTSWKA/B KMTSYKA/B KMTSBYKA	12	80～1000	2≤F≤E-R×7 2≤G≤V×7 2≤S≤E-R×7 2≤T≤Q×7 当Q,V,R,E≤9 时，F,G,T,S 为Q,V,R,E的5倍以下。	7 8 9	Q/2≤E≤Q-1 V/2≤E≤V-1	D=12-14时 50≤X≤460（485）-F-G(Y)=L-80（30）-F-G-S-T-X(Y)≤500-S-T-40（15） D=16～50时 50≤X≤560（585）-F-G(Y)=L-80（30）-F-G-S-T-X(Y)≤600-S-T-40（15） 精密左右螺纹为（）尺寸	12	2
	14			8 9 10				14	3
	16	100～1200		9 10 12				16	
	18	150～1200		9 10 12				18	4
	20			10 12 14 15				20	
	22			10 12 14 15				22	5
	25			12 14 15 16 17				25	
	28			14 15 16 17 20				28	
	32	200～1200		14 15 16 17 20 25				32	6
	36			17 20 25				36	
	40			20 25 30				40	
	50			25 30 35 40				50	8

D≤32，L≤1000（不锈钢）

D≤32，L≤1000（不锈钢）

D≤32，L≤1000

梯形丝杆

梯形丝杆法兰型螺帽

圆法兰型 KMTSFR（右旋螺纹） KMTSFL（左旋螺纹）

两面切割法兰 · 双孔型 KMTSNR（右旋螺纹） KMTSNL（左旋螺纹）

两面切割法兰· 四孔型 KMTSGR（右旋螺纹） KMTSGL（左旋螺纹）

方法兰型 KMTSCR（右旋螺纹）

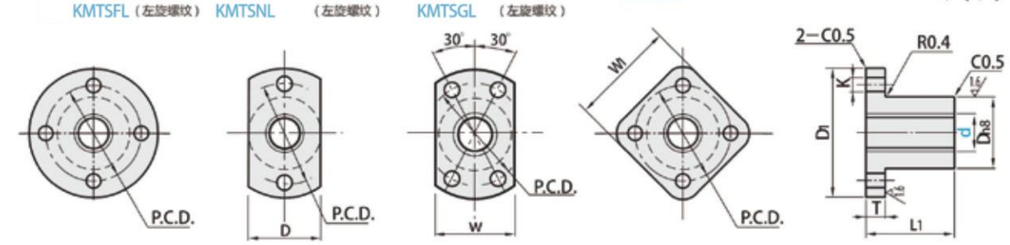

单位：mm

型式		螺距P	D	L_1	D_1	T	P.C.D	K	W	W_1	动态容许推力(KN)	重量(g)			
①类型	②D											LXMTSFR LXMTSFL	LXMTSNR LXMTSNL	LXMTSGR LXMTSGL	LXMTSCR
圆法兰型 KMTSFR KXMTSFL 方法兰型 KMTSCR 两面切割法兰型 双孔型 KMTSNR KMTSNL 两面切割法兰型 KMTSGR KMTSGL	8	1.5	15	20	30	5	22	4.3	–	–	1.47	41	33	–	–
	10	2	20	24	36		26		22	–	2.55	80	66	67	–
	12		22	30	44		31	5.4	24	–	3.92	120	95	96	–
	14	3								33	4.9	110	85	86	91
	16		28	35	51	6	38	6.6	30	38	6.67	200	169	172	169
	18	4	32	40	56		42		34	–	8.72	260	219	220	–
	20									42	9.81	260	219	220	224
	22	5	36	50	61	7	47		40	47	12.36	410	357	364	366
	25										14.22	350	290	297	306
	28		44	56	76	8	58	9	48	58	17.95	630	538	546	548
	32	6									21.08	580	490	498	498
	36		52	60	84		66		56	–	25.78	820	719	728	–
	40		58	70	98	10	76	11	62	–	33.83	1250	1034	1044	–
	50	8	68	80	109		85		72	–	40.31	1631	1350	1362	–

材质：黄铜

SFU(DIN 69051 FORM B)精密研磨级系列规格尺寸表

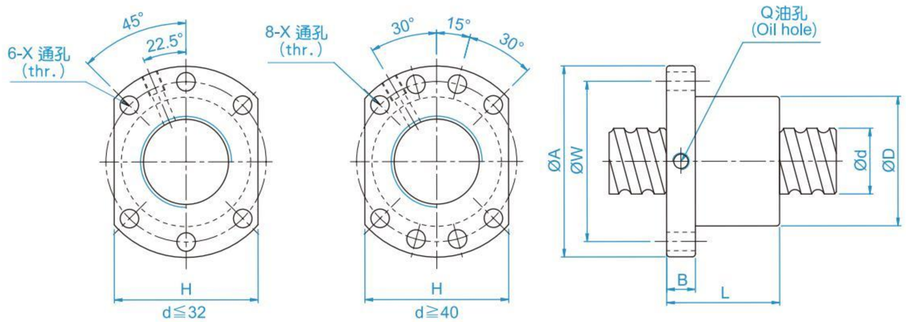

单位:mm

	公称型号	轴径 d	导程 l	珠径 Da	螺帽尺寸 D	A	B	L	W	H	X	Q	n	动额定负荷 Ca	静额定负荷 Coa	刚性 kgf/μm
	SFU01204-4	12	4	2.5	24	40	10	40	32	30	4.5		1x4	902	1884	26
	SFU01604-4	16	4	2.381	28	48	10	40	38	40	5.5	M6	1x4	973	2406	32
☆	SFU01605-4		5	3.175	28	48	10	50	38	40	5.5	M6	1x4	1380	3052	32
☆	SFU01610-3		10	3.175	28	48	10	57	38	40	5.5	M6	1x3	1103	2401	26
	SFU02004-4	20	4	2.381	36	58	10	42	47	44	6.6	M6	1x4	1066	2987	38
☆	SFU02005-4		5	3.175	36	58	10	51	47	44	6.6	M6	1x4	1551	3875	39
	SFU02504-4	25	4	2.381	40	62	10	42	51	48	6.6	M6	1x4	1180	3795	43
☆	SFU02505-4		5	3.175	40	62	10	51	51	48	6.6	M6	1x4	1724	4904	45
	SFU02506-4		6	3.969	40	62	10	54	51	48	6.6	M6	1x4	2318	6057	47
	SFU02508-4		8	4.762	40	62	10	63	51	48	6.6	M6	1x4	2963	7313	49
☆	SFU02510-4		10	4.762	40	62	12	85	51	48	6.6	M6	1x4	2954	7295	50
	SFU03204-4	32	4	2.381	50	80	12	44	65	62	9	M6	1x4	1296	4838	51
☆	SFU03205-4		5	3.175	50	80	12	52	65	62	9	M6	1x4	1922	6343	54
	SFU03206-4		6	3.969	50	80	12	57	65	62	9	M6	1x4	2632	7979	57
	SFU03208-4		8	4.762	50	80	12	65	65	62	9	M6	1x4	3387	9622	60
☆	SFU03210-4		10	6.35	50	80	12	90	65	62	9	M6	1x4	4805	12208	61
☆	SFU04005-4	40	5	3.175	63	93	14	55	78	70	9	M8	1x4	2110	7988	63
	SFU04006-4		6	3.969	63	93	14	60	78	70	9	M6	1x4	2873	9913	66
	SFU04008-4		8	4.762	63	93	14	67	78	70	9	M6	1x4	3712	11947	70
☆	SFU04010-4		10	6.35	63	93	14	93	78	70	9	M8	1x4	5399	15500	73
☆	SFU05010-4	50	10	6.35	75	110	16	93	93	85	11	M8	1x4	6004	19614	85
☆	SFU05020-4		20	7.144	75	110	16	138	93	85	11	M8	1x4	7142	22588	94
☆	SFU06310-4	63	10	6.35	90	125	18	98	108	95	11	M8	1x4	6719	25358	99
	SFU06320-4		20	9.525	95	135	20	149	115	100	13.5	M8	1x4	11444	36653	112
☆	SFU08010-4	80	10	6.35	105	145	20	98	125	110	13.5	M8	1x4	7346	31953	109
	SFU08020-4		20	9.525	125	165	25	154	145	130	13.5	M8	1x4	12911	47747	138
	SFU10020-4	100	20	9.525	150	202	30	180	170	155	17.5	M8	1x4	14303	60698	162

注：有标注 ☆ 记号者可制作左螺纹。

丝杆支撑座 Screw support

滚珠丝杆支撑座

EK型 BK型 FK型 EF型 BF型 FF型

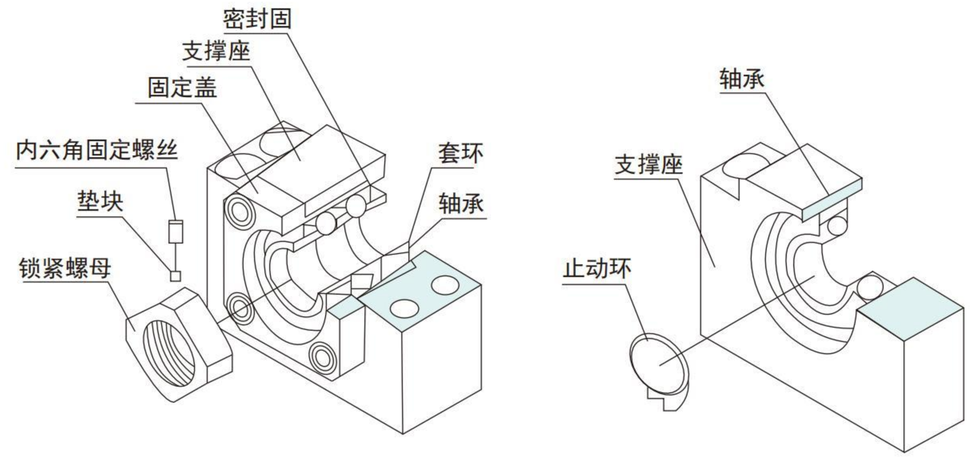

结构与特长

支撑单元有6个型号，对标准滚珠丝杆库存品的轴端、成品，提供有标准化的支撑单元EK、FK、EF和FF型，对一般滚珠丝杆提供有标准化的支撑单元BK和BF型。固定侧的支撑单元装有经预压调整的JIS5级的角接触轴承。特别是在EKFK4、5和6型的微型型号中，装有专为微型滚珠丝杆所开发的45°接触角的微型角接触轴承，可获得具有高刚性、高精度的稳定旋转性能。支撑侧的支撑单元使用深沟滚珠轴承。支撑单元EK、FK和BK型的内部轴承中封入适量的锂皂基润滑脂，用特殊密封垫圈进行密封，所以能够长期使用。

最佳轴承的采用

考虑到与滚珠丝杆在刚性上的均衡，使用了高刚性低扭矩的角接触轴承接触角30°、DF组合)。另外，在EK/FK4、5和6型的微型型号中装有专为微型滚珠丝杆所开发的微型角接触轴承。此轴承接触角为45°，球径小且钢球数量多，是具有高刚性、高精度的微型角接触轴承，可获得稳定的旋转性能。

支撑单元的形状

支撑单元有方形和圆形系列，可根据用途进行选择。

支撑单元的形状

支撑单元为考虑了周围安装空间的小型构造。同时，由于装入了经过调整预压的轴承，直接就可以进行装配，不需要进一步加工。因此，既降低了装配工时，又可提高装配精度。

BK尺寸图

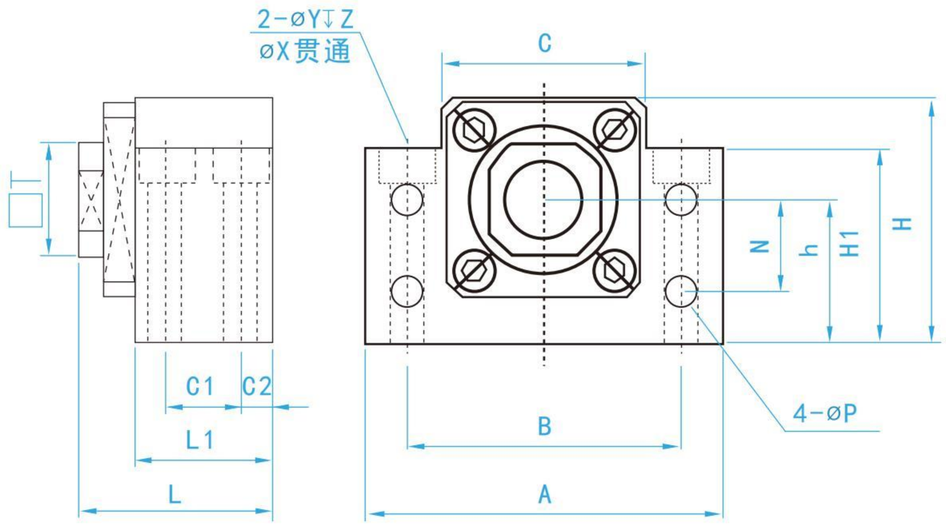

单位：mm

型号	轴径	A	B	C	C1	C2	H1	h	H	L	L1	T	P	N	X	Y	Z
BK10	10	60	46	34	13	6	32.5	22	39	5.5	34	25	16	15	6.6	11	5
BK12	12	60	46	34	13	6	32.5	25	43	5.5	34	25	19	18	6.6	11	1.5
BK15	15	70	54	40	15	6	38	28	48	5.5	38	27	22	18	6.6	11	6.5
BK17	17	86	68	50	19	8	55	39	64	6.6	51	35	24	28	9	14	8.5
BK20	20	88	70	52	19	8	50	34	60	6.6	51	35	30	22	9	14	8.5
BK25	25	106	85	64	22	10	70	48	80	9	63	43	35	33	11	17.5	11
BK30	30	128	102	76	23	12	78	51	89	11	70	45	40	33	14	20	13
BK35	35	140	114	88	26	12	79	52	96	11	79	50	50	35	14	20	13
BK40	40	160	130	100	33	14	90	60	110	14	91	61	50	37	18	26	17.5

BF尺寸图

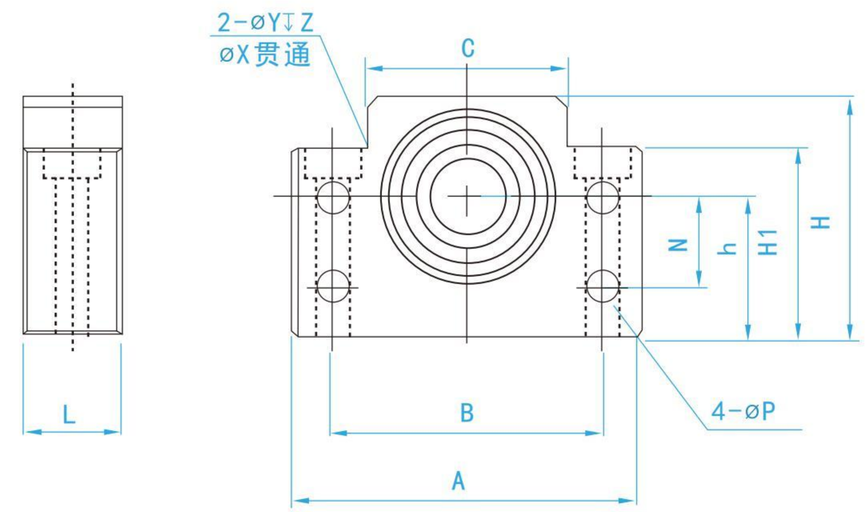

单位：mm

型号	轴径	A	B	C	H1	h	H	L	P	N	X	Y	Z
BK10	10	60	46	34	32.5	22	39	20	5.5	15	6.6	11	5
BK12	12	60	46	34	32.5	25	43	20	5.5	18	6.6	11	1.5
BK15	15	70	54	40	38	28	48	20	5.5	18	6.6	11	6.5
BK17	17	86	68	50	55	39	64	23	6.6	28	9	14	8.5
BK20	20	88	70	52	50	34	60	26	6.6	22	9	14	8.5
BK25	25	106	85	64	70	48	80	30	9	33	11	17.5	11
BK30	30	128	102	76	78	51	89	32	11	33	14	20	13
BK35	35	140	114	88	79	52	96	32	11	35	14	20	13
BK40	40	160	130	100	90	60	110	37	14	37	18	26	17.5

EK尺寸图

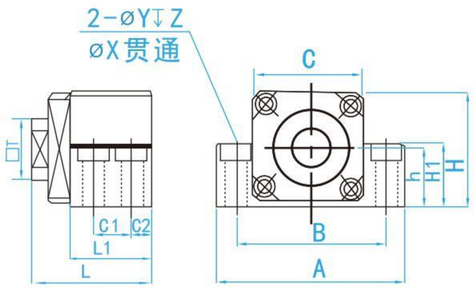

EK25型

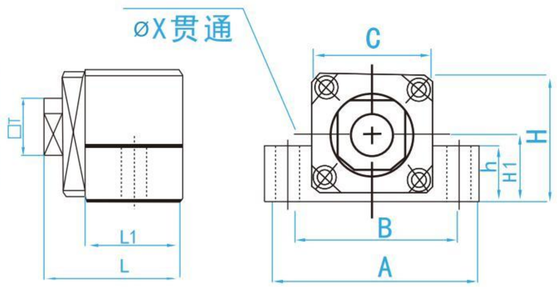

EK10～20型

单位：mm

型号	轴径	A	B	C	H1	h	C1	C2	H	L	L1	X	Y	Z	T
EK-6	6	42	30	30	18	20	—	—	25	25.5	20	5.5	9.5	11	12
EK-8	8	52	38	38	25	26	—	—	32	30	23	6.6	11	12	14
EK-10	10	70	52	52	36	24	—	—	43	35.5	24	9	—	—	16
EK-12	12	70	52	52	36	24	—	—	43	35.5	24	9	—	—	19
EK-15	15	80	60	60	41	25	—	—	49	41	25	11	—	—	22
EK-20	20	95	75	75	56	25	—	—	58	60	42	11	—	—	30
EK-25	25	105	105	85	66	25	35	9	68	74	48	11	—	—	35

EF尺寸图

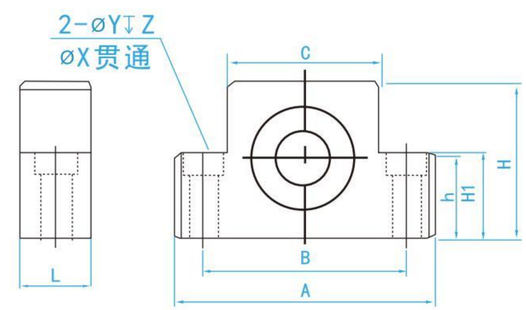

EF6-EF8型

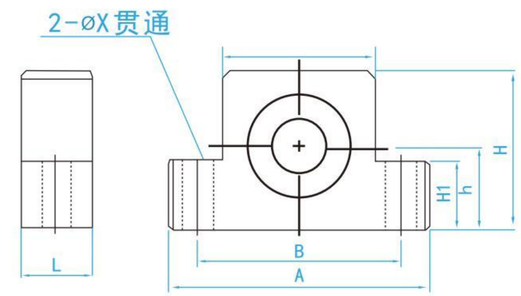

EF10-EF25型

单位：mm

型号	轴径	A	B	C	H1	h	H	L	X	Y	Z
EF-6	6	42	30	30	18	20	13	12	5.5	9.5	11
EF-8	6	52	38	38	25	26	17	14	6.6	11	12
EF-10	8	70	52	52	36	24	25	20	9	—	—
EF-12	10	70	52	52	36	24	25	20	9	—	—
EF-15	15	80	60	60	41	25	30	20	11	—	—
EF-20	20	95	75	75	56	25	30	26	11	—	—
EF-25	25	105	105	85	66	25	36	30	11	—	—

FK尺寸图

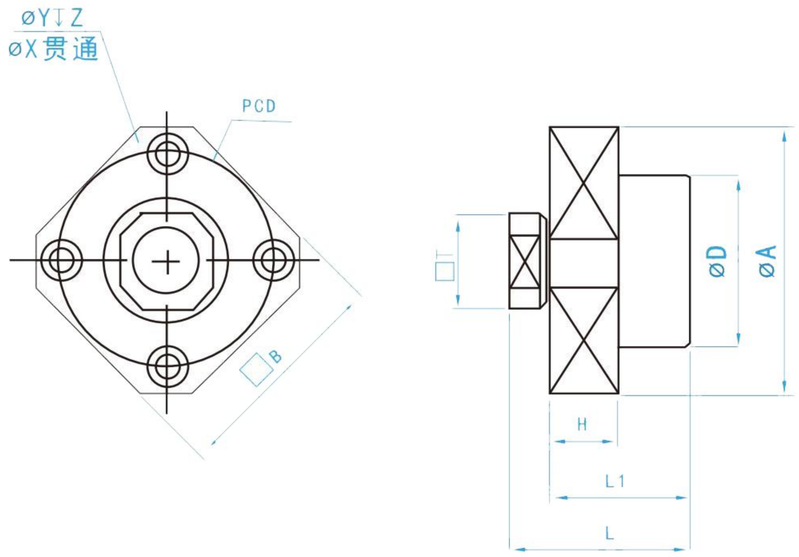

单位：mm

型号	轴径	A	B	D	L	L1	H	PCD	X	Y	Z	T
FK-8	8	43	35	28	30	23	9	35	3.4	6.5	4	14
FK-10	10	52	42	34	34.5	27	10	42	4.5	8	4	16
FK-12	12	54	44	36	34.5	27	10	44	4.5	8	4	19
FK-15	15	63	52	40	42	32	15	50	5.5	9.5	6	22
FK-20	20	85	68	57	60	52	22	70	6.6	11	10	30
FK-25	25	98	79	63	70	57	27	80	9	15	13	35
FK-30	30	117	93	75	76	62	30	95	11	17.5	15	40

FF尺寸图

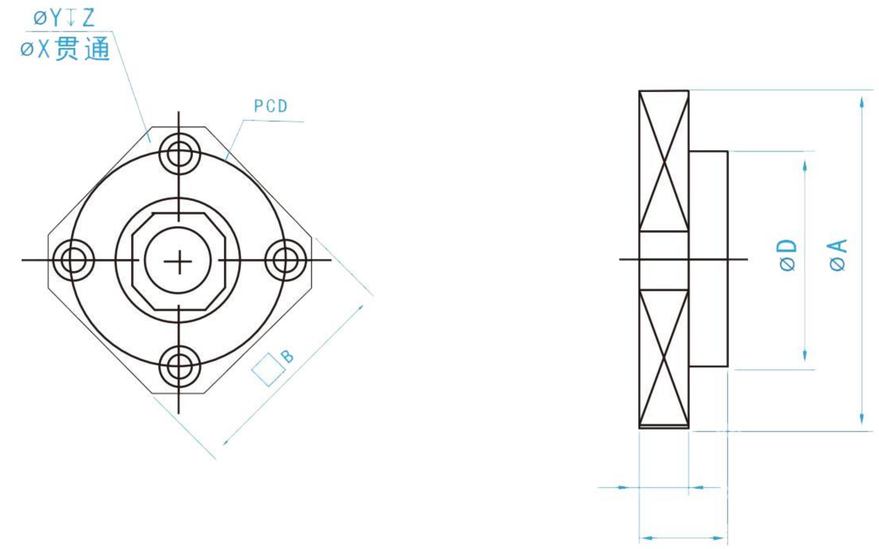

单位：mm

型号	轴径	A	B	D	L	H	PCD	X	Y	Z
FF-6	6	36	28	22	10	6	28	3.4	6.5	4
FF-10	8	43	35	28	12	7	35	3.4	6.5	4
FF-12	10	52	42	34	15	7	42	4.5	8	4
FF-15	15	63	52	40	17	9	50	5.5	9.5	5.5
FF-20	20	85	68	57	20	11	70	6.6	11	6.5
FF-25	25	98	79	63	24	14	80	9	14	8.5
FF-30	30	117	93	75	27	18	95	11	17.5	11

EK. FK尺寸图

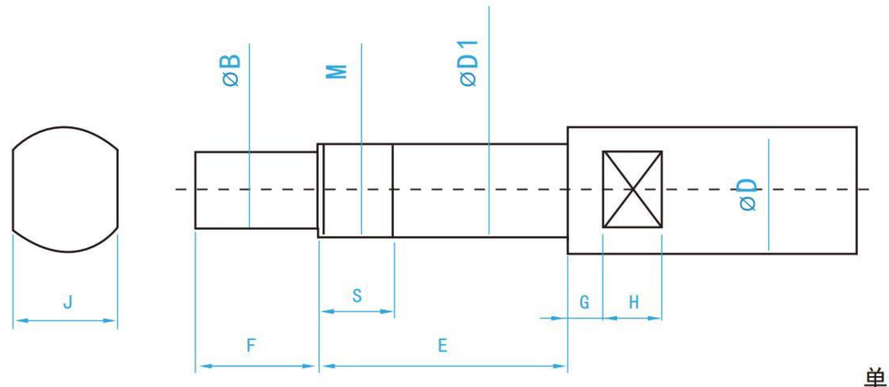

单位：mm

型号	适用轴外径D	D1	B	E	F	M	S	J	G	H	H1长宽深		H2	
											P	N	R	P
EK-6	6、8	6	4	30	8	M6*0.75	10	5	4	4	—	—	3.7	6
EK-8	10、12	8	5	35	9	M8*1	10	8	5	5	—	—	5.6	7
FK-8	10、12	8	6	35	9	M8*1	15	8	5	5	—	—	5.6	7
EK-10、FK-10	12、14、15	10	8	36	15	M10 1	11	10	5	7	10	2*1.1	7.5	11
EK-12、FK-12	14、15、16	12	10	36	15	M12*1	11	13	6	8	10.5	3*2.0	9.5	12
EK-15、FK-15	20	15	12	49	20	M15*1	13	16	6	9	14	4*2.5	11.3	16
EK-20、FK-20	25、32	20	17	64	25	M20*1	17	21	8	11	18.5	5*2.0	16	21
EK-25	32、35	25	20	65	30	M25*1.5	18	27	10	13	22	6*3.5	19	25
FK-25	32、35	25	20	76	30	M25*1.5	20	27	10	13	22	6*3.5	19	25
FK-30	40、50	30	25	72	38	M30*1.5	25	32	10	15	28	8*4.0	23.5	32

BK轴端

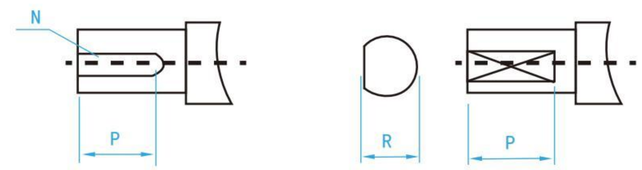

H1型　　H2型

单位：mm

型号	适用轴外径D	D1	B	E	F	M	S	J	G	H	H1长宽深		H2	
											P	N	R	P
BK10	12、14、15	10	8	36	15	M10*1	16	10	5	7	10	2*1.1	7.5	11
BK12	14、15、16	12	10	36	15	M12*1	14	13	6	8	10.5	3*2.0	9.5	12
BK15	20	15	12	40	20	M15*1	12	16	6	9	14	4*2.5	11.3	16
BK17	20、25	17	15	53	23	M17*1	17	18	7	10	18.5	5*3.0	14.3	21
BK20	25	20	17	53	25	M20*1	15	21	8	11	18.5	5*3.0	16	21
BK25	30、32、35	25	20	65	30	M25*1.5	18	27	10	13	22	6*3.5	19	25
BK30	35、40	30	25	72	38	M30*1.5	25	32	10	15	28	8*4.0	23.5	32
BK35	40、45、50	35	30	81	45	M35*1.5	28	36	12	15	36	8*4.0	28.5	40
BK40	50、55、60、63	40	35	93	50	M40*1.5	35	41	14	19	40	10*5.0	33	45

BF EF FF轴端

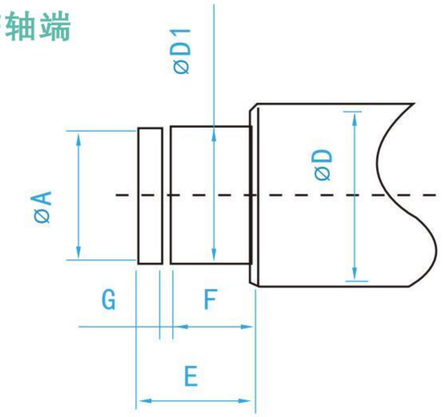

单位：mm

型号	适用轴外径D	D1	E	A	G	F
EF-6、FF-6	10、12	6	9	5.7	0.8	6
EF-8	10、12	6	9	5.7	0.8	6
BF-10、EF-10、FF-10	12、14、15	8	10	7.6	0.9	7
BF-12、EF-12、FF-12	14、15、16	10	11	9.6	1.15	8
BF-15、EF-15、FF-15	20	15	13	14.3	1.15	9
BF-17	20、25	17	16	16.2	1.15	12
BF-20、EF-20、FF-20	25	20	16	19	1.35	12
BF-25、EF-25、FF-25	32、35	25	20	23.9	1.35	15
BF-30、FF-30	35、40	30	21	28.6	1.75	16
BF-35	40、45、50	35	22	33	1.75	17
BF-40	50、55、63	40	23	38.5	1.95	18

滚珠丝杆DSG螺母座 Ball screw DSG nut base

注：
本产品分为铝主体和钢主体
铝主体为CNC加工成型，安装面间的垂直度可达到0.02以内，表面做阳极氧化、喷砂处理。
钢处理为CNC加工成型，安装面间的垂直度可达到0.01以内，表面做发黑处理。

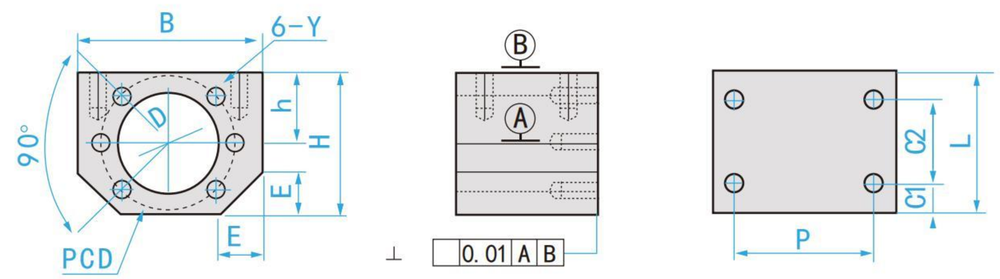

型号	适用规格	D	B	H	h	E	L	C1	C2	P	X	P.C.D	Y
DSG16H	1605 1610	28	52	40	20	12	40	8	24	24	M5	38	M5
DSG1616	1616	32	54	38	19	8	40	8	24	40	M5	42	M4
DSG20H	1005 2010	36	62	44	22	12	40	8	24	44	M6	47	M6
DSG2020	2020	39	64	46	23	11	40	8	24	48	M6	50	M5
DSG25H	1505 2510	40	66	48	24	13	40	8	24	52	M6	51	M6
DSG2525	2505	47	68	56	28	9	40	8	24	50	M6	60	M6
DSG32H	3250 3210	50	86	62	31	17	40	8	24	66	M8	65	M8
DSG40H	4005 4010	63	100	70	35	19	40	8	24	80	M8	78	M8
DSG50H	5010	75	116	85	42.5	22	46	10	26	92	M8	93	M8

固定环

带把手型固定环

类型		固定环		固定把手部		把手螺纹部	
标准型	小型	材质	表面处理	材质	表面处理	材质	表面处理
KSCKL	KSCKM	相当于S45C	四氧化三铁保护膜	锌压铸件	烤漆	SUM24L	黑色铬酸盐光泽处理
KPSCKL	KPSCKM	相当于S45C	无电解镀镍				
KSSCKL	KSSCKM	相当于SUS304	-				

标准

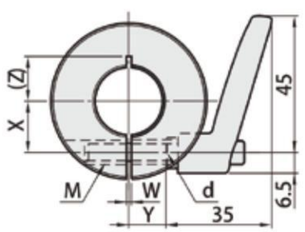

小型

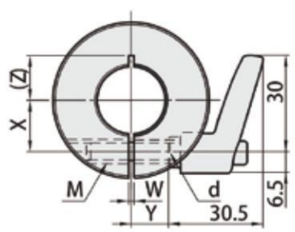

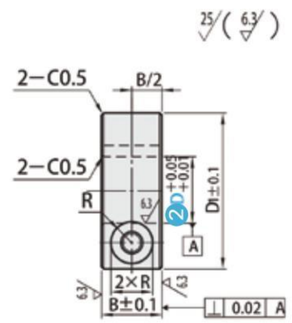

单位：mm

型式		B	D_1	M (粗牙螺纹)	d	R	W	X	Y	(Z)	使用把手
类型	❷ D										
❶ 带把手标准型 KSCKL KPSCKL KSSCKL 带把手小型 KSCKM KPSCKM KSSCKM	6	18	35	M6	6.6	7.5	1.5	10	7	13~15	M6-16
	8										M6-16
	10									10~13	M6-16
	12		40					11	8	13~15	M6-16
	15		44					13	10	16~17	M6-20
	16									15~16	M6-20
	20		48					15	12	17~18	M6-25
	25		60					18	18	22~24	M6-32
	30		70					21	23	26~28	M6-32

固定环

带聚氨酯缓冲片型固定环

类型		材质	表面处理	附件
开口型	分离型			
KSCD	KSCSPD	相当于S45C	四氧化三铁保护膜	1个内六角螺栓（SCM435）
KPSCD	KSCSPD		无电解镀镍	1个内六角螺栓（不锈钢）
KSSCD	KSSCSPD	相当于SUS304	-	

开口型

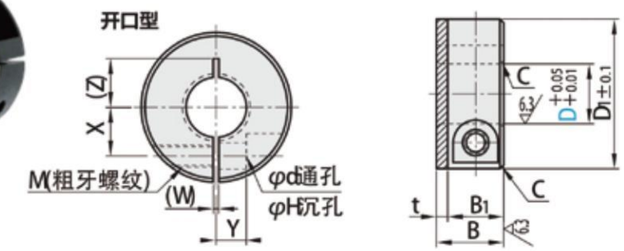

分离型

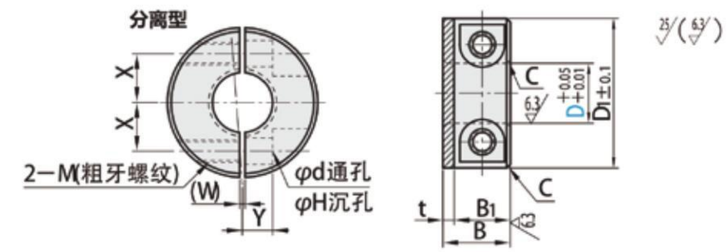

单位：mm

型式		B	D_1	B_1	t	M (粗牙螺纹)	d	H	C	X	(Z)	Y	(W)
❶类型	❷ D												
(开口型) KSCD KPSCD KSSCD (分离型) KSCSCD KPSCSPD KSSCSPD	3	10	15	8	2	M3	3.4	6	0.5	4.5	5	3	1
	4										6		
	5	12	20	10		M4	4.5	7.5		6	7	4	
	6										6.5		
	8	18	30	15	3	M6	7	12		9	10	5	1.5
	10		35							10	12.5	6	
	12									11			
	15		40						1.0	13	13	8	
	16												
	20	20	45		5					15	15		
	25		50							18	18	10	
	30		55							20	20		
	35		60							23	21	12	2
	40	23	70	18		M8	9	14		26	23	13	
	50	27	85	22		M10	11	18		32	28	16	

固定环

开口型固定环

类型	材质	表面处理	附件
KSCS	相当于S45C	四氧化三铁保护膜	1个内六角螺栓
KPSCS		无电解镀镍	1个内六角螺栓（SUS）
KSSCS	相档于SUS304	-	
KSCSA	2000系列铝合金		
KSCSAW		本色阳极氧化处理	
KSCSAB		黑色阳极氧化处理	

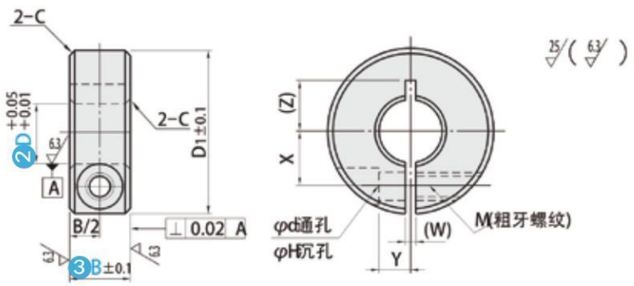

单位：mm

型式 ①类型	②D	③B选择	D1	M(粗牙螺纹)	d	H	(W)	c	x	Y	(Z)
(标准型) KSCS KPSCS KSSCS	3	8	16	M 3	3.4	6	1	0.5	4.5	2.2	3 ~ 5
	4	8	18						5	3	3.5~ 6
	5	8	20						5.5	4	5 ~ 6.5
		10	22	M 4	4.5	7.5			6.5		6 ~ 7
	6	8	20	M 3	3.4	6			6		6 ~ 6.5
		10		M 4	4.5	7.5					
	8	8	25	M 3	3.4	6		1.5	8	5	7 ~ 9
		10		M 4	4.5	7.5					
		12	30	M 5	5.5	9			9		7 ~10
		15		M 6	6.6	12					
	10	8		M 3	3.4	6					8 ~10
		10		M 4	4.5	7.5					
		12		M 5	5.5	9			10		
		15	35	M 6	6.6	12				6	8 ~12
	12	8	30	M 3	3.4	6				5	9 ~10
		10		M 4	4.5	7.5					
		12		M 5	5.5	9					
		15	35	M 6	6.6	12			11	6	9 ~12
	13	10	30	M 4	4.5	7.5			10	5	10
		12	34	M 5	5.5	9			11	6	10 ~12
		15	35	M 6	6.6	12					
	15	10	34	M 4	4.5	7.5			11.5		10 ~11
		12	35	M 5	5.5	9			12		11 ~13
		15	40	M 6	6.6	12			13	8	
	16	10	35	M 5	5.5	9			12	6	11 ~12
		12									
		15	40	M 6	6.6	12			13	8	11 ~13
	18·20	10	40	M 5	5.5	9			14	7	13
		12									
		15	45	M 6	6.6	12			15	8	13 ~15
		20							16		
	25	12		M 5	5.5	9			17	7	16
		15	50	M 6	6.6	12			18	10	16 ~18
		20	55						20		16 ~20
	30	15									18 ~20
		20	60	M 8	9	14			23		18 ~21
	35	15		M 6	6.6	12	2	1		12	21
	40	18	70	M 8	9	14			26	13	23
	50	22	85	M10	11	18	3		32	16	28
	60	22	95						37	18	-
	80	32	130	M16	18	26	5	1.5	50	22	-
	100	36	150						60	26	-

型式 ①类型	②D	③B选择	D1	M(粗牙螺纹)	d	H	(W)	c	x	Y	(Z)
(铝合金型) KSCSA KSCSAW KSXSAB	3	8	16	M 3	3.4	6	1	0.5	4.5	2.2	3
	4	8	18						5	3	3.5
	5	8	20						5.5	4	5
	6	8							6		6
	8	8	25				1.5		7	5	7
		10									
	10	10	30	M 4	4.5	7.5			9		8
	12	10							10		9
	13	10									10
	15	10	34						11.5	6	
	16	10	35	M 5	5.5	9			12		11
		12									
	20	10	40						14	7	13
		12									
		15									
	25	12	45						17		16
		15									
	30	15	55	M 6	6.6	12	2	1	20	10	18
	35	15	60						23	12	21
	40	18	70	M 8	9	14			26	13	23
	50	22	85	M10	11	18	3		32	16	28

固定环

分离型固定环

类型	材质	表面处理	附件
KSCSP	相当于S45C	四氧化三铁保护膜	2个内六铁螺栓
KPSCSP		无电解镀镍	2个内六铁螺栓（SUS）
KSSCSP	相当于SUS304	-	
KSCNPA	2000系列铝合金	-	
KSCNPAW		本色阳极氧化处理	

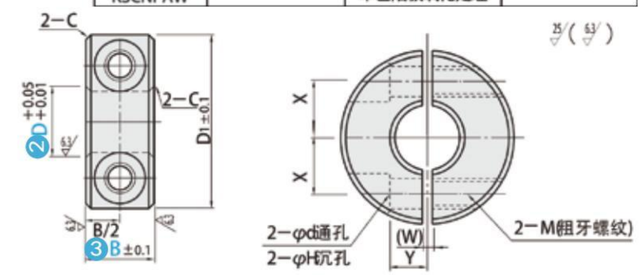

单位：mm

型式 ①类型	②D	③B选择	D1	M(粗牙螺纹)	d	H	c	x	Y	(w)
(标准型) KSCSP KPSCSP KSSCSP KSCNPA (仅带*部分) KSCNPAW (仅带*部分)	3	* 8	16	M3	3.4	6	0.5	4.5	2.2	1
	4	* 8	18	M3	3.4	6		5	3	1
	5	* 8	20	M3	3.4	6		5.5	4	1
		10	22	M4	4.5	7.5		6.5		
	6	* 8	20	M3	3.4	6		6	4	1
		10		M4	4.5	7.5				
	8	* 8	25	M3	3.4	6		8 (7) E	5	1.5
		10		M4	4.5	7.5				
		12	30	M5	5.5	9		9		
		15		M6	6.6	12				
	10	8	30	M3	3.4	6		9	5	1.5
		* 10		M4	4.5	7.5				
		12		M5	5.5	9		10		
		15	35	M6	6.6	12			6	
	12	8	30	M3	3.4	6		10	5	1.5
		* 10		M4	4.5	7.5				
		12		M5	5.5	9				
		15	35	M6	6.6	12		11	6	
	13	* 10	30	M4	4.5	7.5		10	5	1.5
		12	34	M5	5.5	9		11		
		15	35	M6	6.6	12			6	
	15	* 10	34	M4	4.5	7.5		11.5	6	1.5
		12	35	M5	5.5	9		12		
		15	40	M6	6.6	12		13	8	
	16	* 10	35	M5	5.5	9		12	6	1.5
		12		M5						
		15	40	M6	6.6	12		13	8	
	18	10	40	M5	5.5	9		14	7	1.5
		12								
		15	45	M6	6.6	12		15	8	
	20	* 10	40	M5	5.5	9		14	7	1.5
		12								
		15	45	M6	6.6	12		15	8	
	25	* 12	45	M5	5.5	9		17	7	1.5
		15	50	M6	6.6	12		18	10	
		20	55					20		
	30	* 15	55	M6	6.6	12		20	10	1.5
		20	60	M8	9	14		23		
	35	* 15	60	M6	6.6	12	1	23	12	2
	40	* 18	70	M8	9	14		26	13	2
	50	* 22	85	M10	11	18		32	16	3
	60	22	95	M10	11	18		37	18	3
	80	32	130	M16	18	26	1.5	50	22	5
	100	36	150	M16	18	26		60	26	5

进口 国产轴承 Imoported domestic bearing

轴承类型


带座外球面轴承


单向轴承


滚针轴承


机床轴承


交叉滚子轴承


平面推力球轴承


深沟球轴承


陶瓷轴承


调心滚子轴承


凸轮滚动轴承


圆柱滚子轴承


圆锥滚子轴承

深沟球轴承

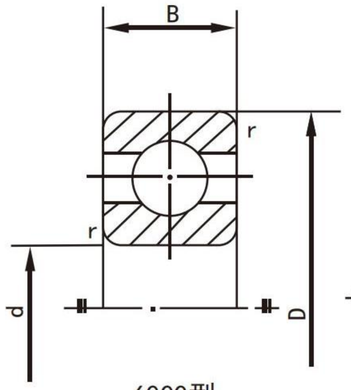

6000型
标准外形

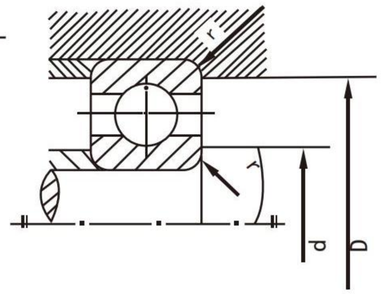

安装尺寸

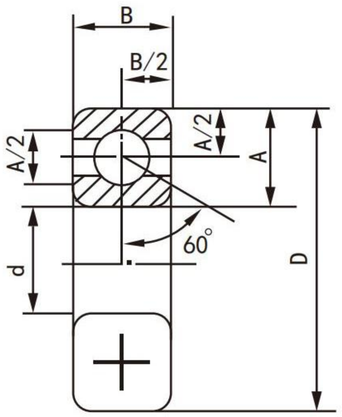

简化画法

标记示例：滚动轴 6216 GB/T276-1994

F_a/C_0	e	Y		
0.014	0.19	2.30	$\frac{F_a}{F_r} \le e$, $p = F_r$	$\frac{F_a}{F_t} \le 0.8$, $p_{or} = F_r$
0.028	0.22	1.99		
0.056	0.26	1.71		
0.084	0.28	1.55		
0.11	0.30	1.45	$\frac{F_a}{F_r} \le e$, $p = 0.56F_r + YF_a$	$\frac{F_a}{F_r} > 0.8$, $p_{or} = 0.6F_r + 0.5F_a$
0.17	0.34	1.31		
0.28	0.38	1.15		
0.42	0.42	1.04		
0.56	0.44	1.00		

轴承型号	基本尺寸/mm				安装尺寸/mm			基本额定负荷/KN		极限转速/(r/min)	
	d	D	B	r_s min	d_a min	D_a max	r_{as} max	C_r	C_{or}	脂润滑	油润滑
6204	20	47	14	1	26	41	1	9.88	6.18	14000	18000
6205	25	52	15	1	31	46	1	10.8	6.95	12000	16000
6206	30	62	16	1	36	56	1	15.0	10.0	9500	13000
6207	35	72	17	1.1	42	65	1	19.8	13.5	8500	11000
6208	40	80	18	1.1	47	73	1	22.8	15.8	8000	10000
6209	45	85	19	1.1	52	78	1	24.5	17.5	7000	9000
6210	50	90	20	1.1	57	83	1	27.0	19.8	6700	8500
6211	55	100	21	1.5	64	91	1.5	33.5	25.0	6000	7500

6212	60	110	22	1.5	69	101	1.5	36.8	27.8	5600	7000
6213	65	120	23	1.5	74	111	1.5	44.0	34.0	5000	6300
6214	70	125	24	1.5	79	116	1.5	46.8	37.5	4800	6000
6215	75	130	25	1.5	84	121	1.5	50.8	41.2	4500	5600
6216	80	140	26	2	90	130	2	55.0	44.8	4300	5300
6217	85	150	28	2	95	140	2	64.0	53.2	4000	5000
6218	90	160	30	2	100	150	2	73.8	60.5	3800	4800
6219	95	170	32	2.1	107	158	2.1	84.8	70.5	3600	4500
6220	100	180	34	2.1	112	168	2.1	94.0	79.0	3400	4300

轴承型号	基本尺寸/mm				安装尺寸/mm			基本额定负荷/KN		极限转速/(r/min)	
	d	D	B	$r_{s\,min}$	$d_{a\,min}$	$D_{a\,max}$	$r_{as\,max}$	C_r	C_{or}	脂润滑	油润滑
6304	20	52	15	1.1	27	45	1	12.2	7.78	13000	17000
6305	25	62	17	1.1	32	55	1	17.2	11.2	10000	14000
6306	30	72	19	1.1	37	65	1	20.8	14.2	9000	12000
6307	35	80	21	1.1	44	71	1.5	25.8	17.8	8000	10000
6308	40	90	23	1.5	49	81	1.5	31.2	22.2	7000	9000
6309	45	100	25	1.5	54	91	1.5	40.8	29.8	6300	8000
6310	50	110	27	2	60	100	2	47.5	35.6	6000	7500
6311	55	120	29	2	65	110	2	55.2	41.8	5600	6700
6312	60	130	31	2.1	72	118	2.1	62.8	48.5	5300	6300
6313	65	140	33	2.1	77	128	2.1	72.2	56.5	4500	5600
6314	70	150	35	2.1	82	138	2.1	80.2	63.2	4300	5300
6315	75	160	37	2.1	87	148	2.1	87.2	71.5	4000	5000
6316	80	170	39	2.1	92	158	2.1	94.5	80.0	3800	4800
6317	85	180	41	3	99	166	2.5	102	89.2	3600	4500
6318	90	190	43	3	104	176	2.5	112	100	3400	4300
6319	95	200	45	3	109	186	2.5	112	112	3200	4000
6320	100	215	47	3	114	201	2.5	132	132	2800	3600
6404	20	72	19	1.1	27	65	1	23.8	16.8	9500	13000
6405	25	80	21	1.5	34	71	1.5	29.5	21.2	8500	11000
6406	30	90	23	1.5	39	81	1.5	36.5	26.8	8000	10000
6407	35	100	25	1.5	44	91	1.5	43.8	32.5	6700	8500
6408	40	110	27	2	50	100	2	50.2	37.8	6300	8000

6409	45	120	29	2	55	110	2	59.2	45.5	5600	7000
6410	50	130	31	2.1	62	118	2.1	71.0	55.2	5200	6500
6411	55	140	33	2.1	67	128	2.1	77.5	62.5	4800	6000
6412	60	150	35	2.1	72	138	2.1	83.8	70.0	4500	5600
6413	65	160	37	2.1	77	148	2.1	90.8	78.0	4300	5300
6414	70	180	42	3	84	166	2.5	108	99.2	3800	4800
6415	75	190	45	3	89	176	2.5	118	115	3600	4500
6416	80	200	48	3	94	186	2.5	125	125	3400	4300
6417	85	210	52	4	103	192	3	135	138	3200	4000
6418	90	225	54	4	108	207	3	148	188	2800	3600
6420	100	250	58	4	118	232	3	172	195	2400	3200

注：1. GB/T276-1994　仅给出轴承型号及尺寸，安装尺寸摘自　GB/T5868-1986

2. 轴承型号新旧国家标准对照见下表：

标准代号	型号代号	尺寸系列代号	组合代号	内径代号	举例
GB/T272-1993	6	(0)2, (0)3, (0)4	62，63，64	04～20	6216
GB/T272-1988	0	2, 3, 4	2, 3, 4	04～20	216

轴承品牌 导轨品牌 丝杆品牌

INVETORY ADVANTAGES

HIWIN Linear Motion Products & Technology
IKO Innovation, Know-how & Originality
THK The Mark of Linear Motion
Rexroth Bosch Group
NSK
NACHI 株式会社 不二越
TBI TBIMOTION
Koyo
SKF
NTN
INA
FAG
ABBA Linear Tech Co.,LTD.
PMI Linear Motion Systems
HRB
LYC 中国•洛轴

同步轮

齿轮 链轮

联轴器

门部件

柱塞

弹簧

小零件